Panneau actif D-6 avec panneau solaire 24h/24 et 7j/7 (sans capteur) - lot de 2 pièces + poteau

Kod Electriquo: 100097

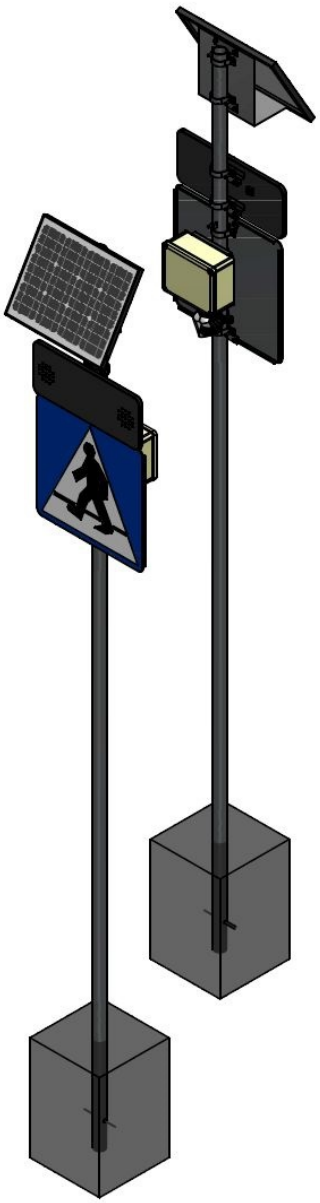

UWAGA: Zdjęcie poglądowe dla całej rodziny produktów.

Dane techniczne:

- Source de lumière **40x LED**
- Batterie **2,2Ah**
- Panneau photovoltaïque **30W lub 20W+20W**
- Source de lumière **40x LED**
- Batterie **2,2Ah**
- Panneau photovoltaïque **30W lub 20W+20W**

info@elektriko.pl

Lot de 2 panneaux solaires

2x SL/OG/603/20/4.5/11 - COLONNE 2" L-4500

4x HANDLE/0001 - POIGNÉE UNIVERSELLE 1,5"-2"

2x Z/04100/32/06 - PANNEAU DE SIGNALISATION ROUTIER D6 OC OII 600X600

2x à énergie solaire

Les panneaux D-6 à panneau actif sont de plus en plus utilisés dans les systèmes modernes de marquage des passages piétons, dans les zones particulièrement dangereuses. Ils ont pour but d'informer les conducteurs qu'ils s'approchent d'un passage piéton à une distance suffisamment grande pour leur permettre de faire preuve de prudence. Les panneaux de ce type se caractérisent par la fonction d'avertir les conducteurs qui s'approchent d'un endroit dangereux à l'aide de lampes pulsées. Avantages du panneau D-6 à panneau actif : - rétroéclairage à diodes, - face réfléchissante du panneau en feuille prismatique de deuxième génération, - bonne visibilité à longue distance, - résistance aux conditions météorologiques changeantes, - aucun coût d'exploitation (alimentation autonome). La source lumineuse principale et unique du panneau D-6 est constituée de deux LED de 100 mm de diamètre émettant une lumière jaune (5 800 mcd) d'une puissance totale de 2 W, montées à l'intérieur du boîtier du feu de signalisation. Un détecteur de mouvement est installé au-dessus du feu de signalisation du panneau, ce qui permet de détecter un piéton dans la zone de passage et d'allumer les lampes pulsées. Le contrôleur à microprocesseur avec liaison radio permet la transmission d'un signal à un deuxième panneau à une distance allant jusqu'à 50 mètres, ce qui signifie que lorsqu'un panneau est activé, le signal de détection des piétons est envoyé au panneau du côté opposé de la route, qui commence également à pulser.

Construction :

- base en tôle d'acier galvanisée à chaud de 1,25 mm d'épaisseur,

- boîtier fermé (boîte),

- dimensions du panneau 600 mm x 600 mm,

- façade en feuille prismatique de 2e génération,

- protection anticorrosion par galvanisation et revêtement en poudre.

Caractéristiques des sources lumineuses :

- diode LED de 5 mm de diamètre,

- angle de faisceau de 30 degrés,

- intensité lumineuse minimale pour la couleur jaune 5800 mcd.

Alimentation :

- pour l'alimentation à partir de batteries solaires : batterie solaire, régulateur de tension et

contrôleur FL-X1.

Le nombre total de diodes jaunes est de 40 pièces.

info@elektriko.pl

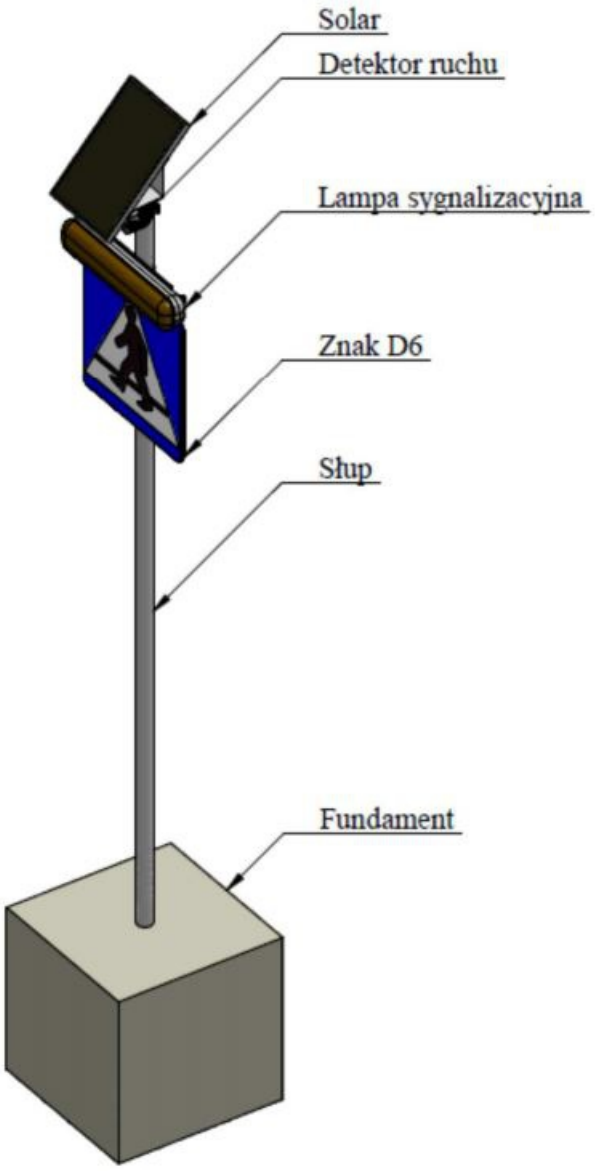

UWAGA: Zdjęcie poglądowe dla całej rodziny produktów.

info@elektriko.pl

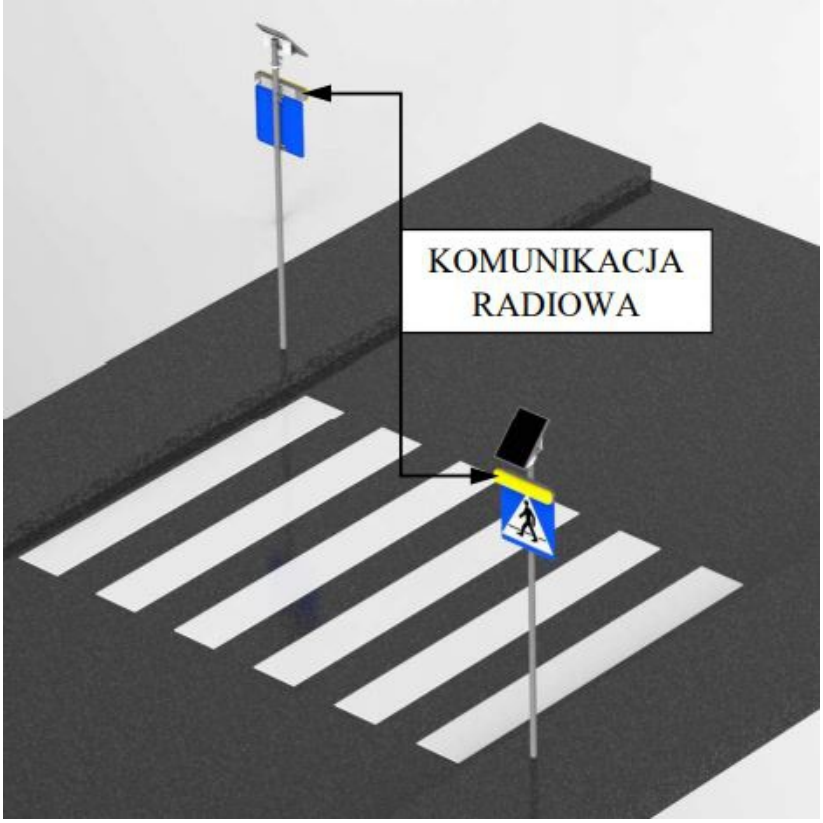

UWAGA: Zdjęcie poglądowe dla całej rodziny produktów.

info@elektriko.pl

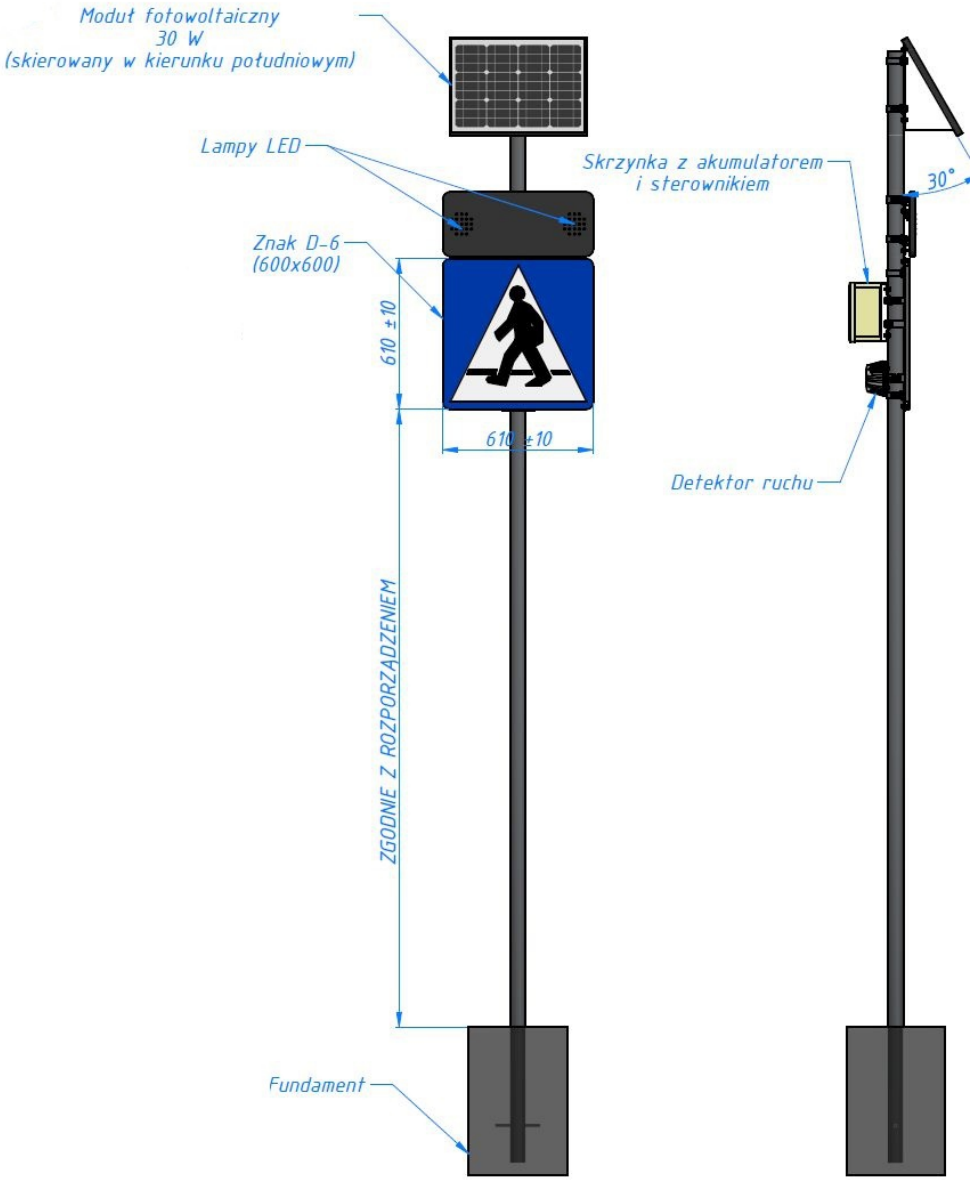

UWAGA: Zdjęcie poglądowe dla całej rodziny produktów.

info@elektriko.pl

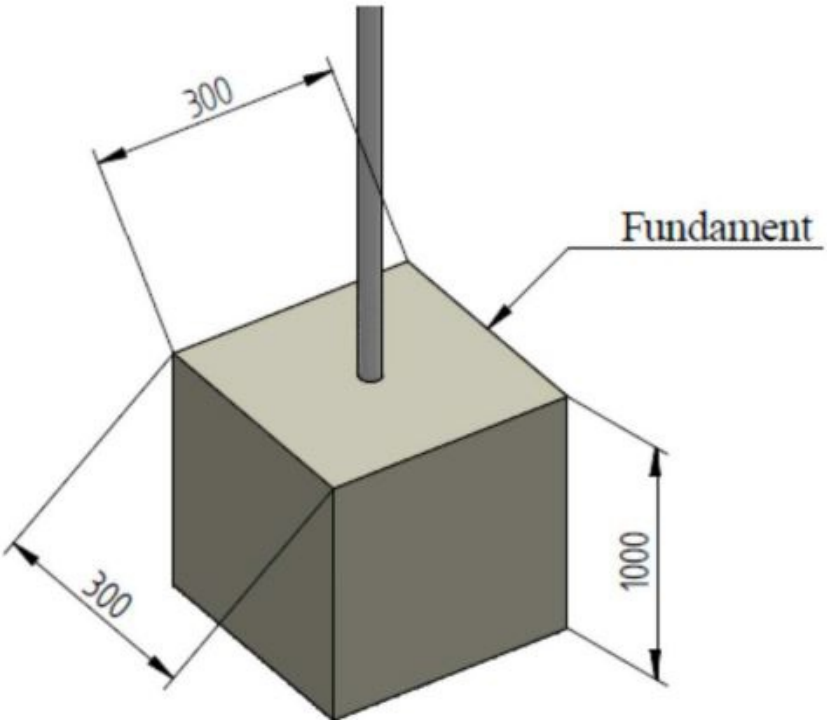

UWAGA: Zdjęcie poglądowe dla całej rodziny produktów.

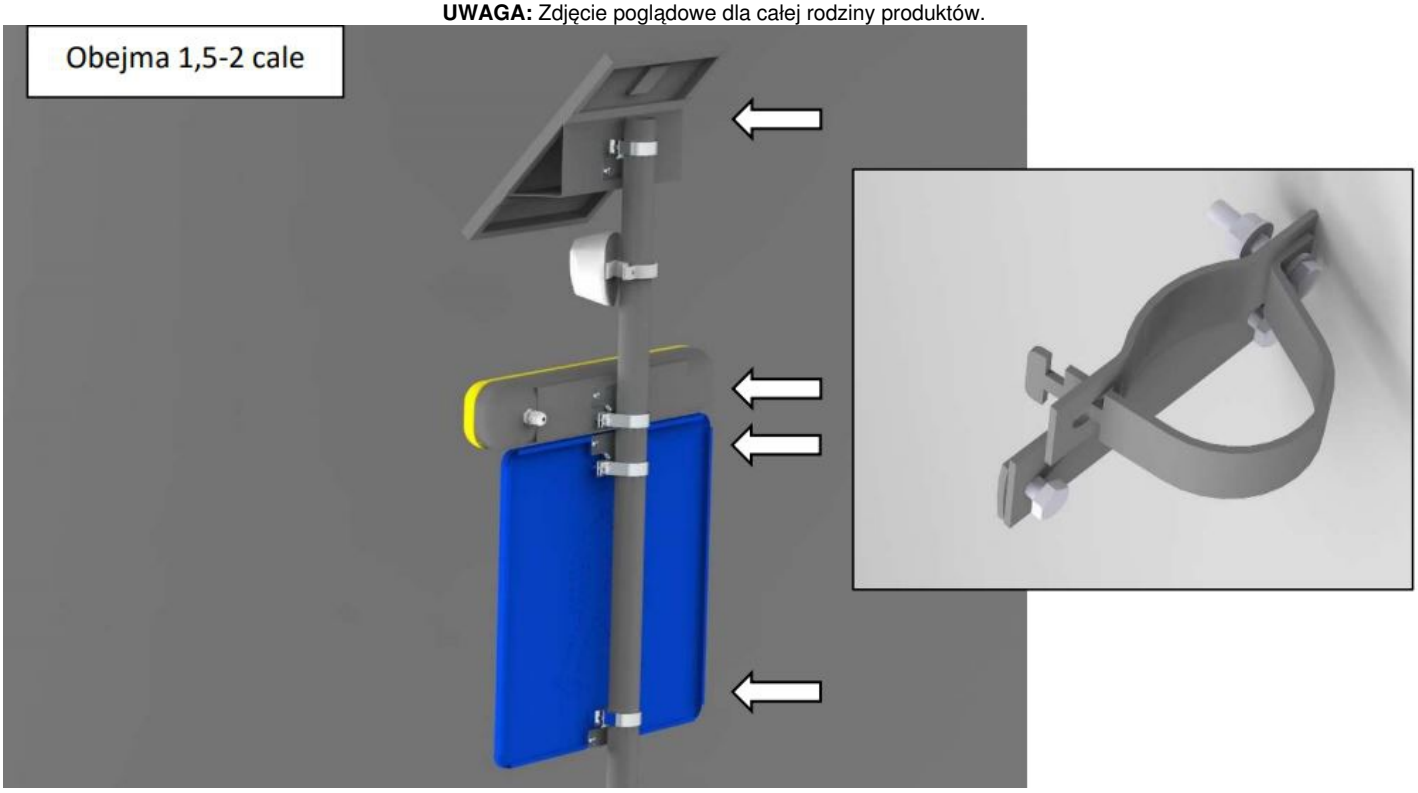

UWAGA: Zdjęcie poglądowe dla całej rodziny produktów.

info@elektriko.pl