Projecteur Aquari 30W, couleur de lumière blanc neutre (4000K), IP65

Kod Electriquo: 100330

Dane techniczne:

- Pouvoir **30 W**
- Flux lumineux de la lampe [lm] **2400lm +- 10%**
- Température de couleur [K] **4000 K**
- Classe de protection IP **IP65**
- Angle du faisceau [°] **120**
- Waga **1.35**

- Pouvoir **30 W**
- Flux lumineux de la lampe [lm] **2400lm +- 10%**
- Température de couleur [K] **4000 K**
- Classe de protection IP **IP65**
- Angle du faisceau [°] **120**
- Waga **1.35**

Caractéristiques

Classe de protection : IP65

Classe de protection contre les chocs électriques : I

Alimentation : tension secteur 230 V ; 50/60 Hz

Source lumineuse : diodes LED CMS

Diffuseur : verre trempé

Système optique : réflecteur en polycarbonate (PC)

Angle de diffusion de la lumière : 120 °

Boîtier (corps) : en fonte d'aluminium, nervuré

info@elektriko.pl

Support de montage : mobile, en acier, de la couleur du boîtier

Alimentation LED à l’intérieur du boîtier

Câble d’alimentation LED sortant du luminaire par un presse-étoupe étanche ; Connecteurs hermétiques recommandés appelés ZH1-3P25, ZH2-3P25 et ZH3-3P25 pour connecter le luminaire à l'alimentation électrique (non inclus avec le luminaire)

Version couleur : noir

Montage : sur un mur ou sur une surface solide à l'aide d'un support de montage faisant partie du luminaire, à une distance d'au moins 1 m de l'objet éclairé le plus proche

Application : pour l'éclairage extérieur - façades de bâtiments, tunnels, ruelles, jardins, cours, vitrines de magasins, panneaux d'affichage, ainsi que pour l'éclairage de pièces à l'intérieur de bâtiments avec des niveaux élevés d'humidité et de poussière

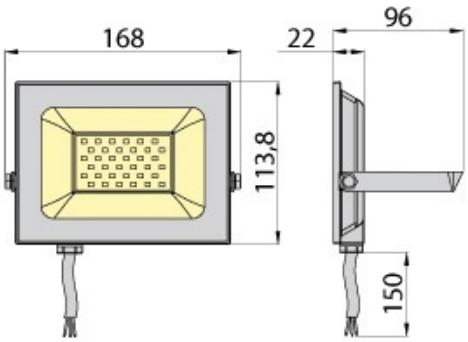

info@elektriko.pl