Flèche en aluminium WR-14/2/1.0/5 en acier inoxydable anodisé

Kod Electriquo: 100394 Kod Rosa: 472142/C45

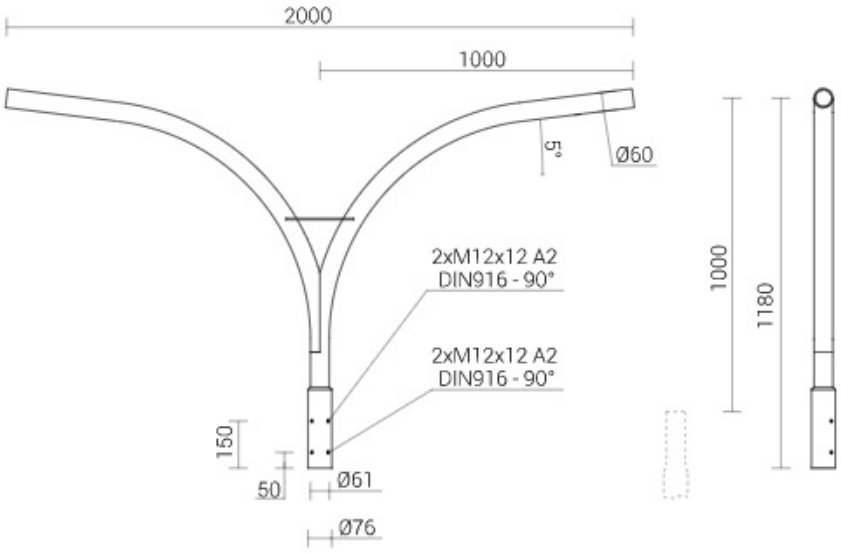

Dane techniczne:

- Couleur **10 kolorów, każdy z możliwością wybłyszczania**
- Finition **szlifowane aluminium**
- Waga **3.70**
- Couleur **10 kolorów, każdy z możliwością wybłyszczania**
- Finition **szlifowane aluminium**
- Waga **3.70**

Anodisation 10 couleurs. Garniture en fibre de polypropylène. Usage : poteaux en aluminium avec une extrémité de 60 x 180 mm. Application : montage sur poteaux en aluminium de type SAL avec une extrémité de 60 x 180 mm. Finition : aluminium rectifié. Matériau : alliage d'aluminium anodisé. Certification CE : la flèche et le poteau sont un ensemble. Pour les flèches, la déclaration de performance du poteau sur lequel elles sont montées s'applique.

info@elektriko.pl