Éclairage public Lampadaire HPS Novi 70S en PMMA

Kod Electriquo: 100413 Kod Philips: NV70S PMMA

UWAGA: Zdjęcie poglądowe dla całej rodziny produktów.

Dane techniczne:

- Puissance de la lampe **70 W**
- Ombre **PMMA**
- Poignée **E27**
- Tension [V] **230 V AC**
- Classe de protection IP **IP65**
- Puissance de la lampe **70 W**
- Ombre **PMMA**
- Poignée **E27**
- Tension [V] **230 V AC**
- Classe de protection IP **IP65**
- Marquage CE **CE [CE mark]**

Corps :

Fabriqué en polyester renforcé de fibres de verre, résistant aux températures extérieures et aux rayons UV, boîtier électrique en polycarbonate, poignée en aluminium.

Système optique :

Réflecteur en aluminium.

Équipement électrique :

info@elektriko.pl

Luminaires compensés, avec ballast EEI = B.

Source lumineuse :

S - lampe au sodium haute pression (HPS)

M   - lampe au mercure (MBF)

Utilisation :

Luminaire universel pour l'éclairage des routes, des trottoirs, des allées de parcs

zones d'entrepôt, etc. Hauteur de montage optimale du luminaire : 6 à 12 m.

Accessoires supplémentaires :

V60 - support droit pour une flèche de 60 mm de diamètre - 1000004902

S60 - support d'angle de 60 mm de diamètre - 1000004904

V76 - support droit de 76 mm de diamètre - 1000004906

S76 - support coudé d'un diamètre de 76 mm - 1000004908

V42 - support droit d'un diamètre de 42 mm - 1000004910

DVO - bras mural - 245039902 (à commander séparément)

Variantes :

G - abat-jour plat en verre de sécurité

PMMA - abat-jour convexe en PMMA

Informations complémentaires :

Le luminaire est équipé d'un support universel pour montage sur mât ou bras d'angle d'un diamètre de 60 mm.

info@elektriko.pl

	#	W	oprawka	Źródło światła	A	B	C	kg
NV70S#	PMMA, G	1x70	E27	HPS	630	320	200	5,0
NV100S#	PMMA, G	1x100	E40	HPS	630	320	200	5,2
NV150S#	PMMA, G	1x150	E40	HPS	630	320	200	5,7
NV80M#	PMMA, G	1x80	E27	MBF	630	320	200	4,8
NV125M#	PMMA, G	1x125	E27	MBF	630	320	200	4,8
NVL250S#	PMMA, G	1x250	E40	HPS	750	400	320	7,8
NVL250M#	PMMA, G	1x250	E40	MBF	750	400	320	7,8

– poszczególne pozycje kodu do zamówienia (wykonanie niestandardowe oprawy)

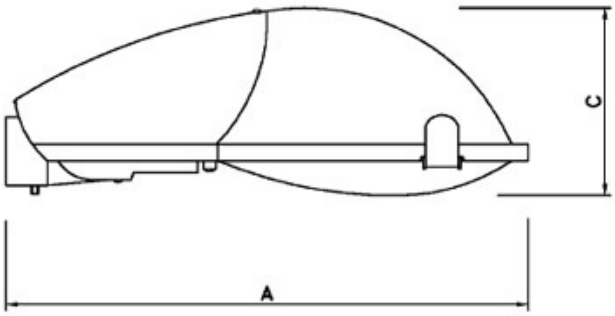

UWAGA: Zdjęcie poglądowe dla całej rodziny produktów.

info@elektriko.pl