Luminaire LED Lovato N Eco 1 W (couloir en option) 3 h Mono-usage Blanc

Kod Electriquo: 101298 Kod Awex: Lvnc/1w/e/3/se/at/wh

UWAGA: Zdjęcie poglądowe dla całej rodziny produktów.

Dane techniczne:

- couleur **biała**
- hauteur [m] **0,04**
- couleur **biała**
- hauteur [m] **0,04**
- Tension d'alimentation **230V**
- Classe de protection **I**
- Conformité aux normes européennes (CE) **TAK**
- Certificat CNBOP **TAK**
- Source de lumière **LED**
- Classe de protection IP **IP41**
- Méthode d'installation **sufitowy, natynkowy**

info@elektriko.pl

- quantité en emballage en vrac **30szt**
- longueur [m] **0,012**
- largeur [m] **0,012**

Dimensions

Répartition lumineuse

Conception :

- Boîtier en polycarbonate blanc ou gris

Montage :

- Montage en saillie au plafond

Données techniques :

- Alimentation : 220 µV 240 V 50 µV 60 Hz
- Source lumineuse : LED
- Classe d'isolation : II
- Degré de protection : IP 41
- Température ambiante : 0 µC 40 µC C
- Temps de charge de la batterie : jusqu'à 24 h
- Type de batterie : Ni-Cd ou Ni-MH
- Autonomie en mode secours : 1, 2 ou 3 h (selon le modèle)
- Bornes de connexion : 2 fois 2,5 mm2 ou 3×2,5 mm² (selon le modèle)

Caractéristiques :

- Diode LED indiquant la présence du réseau électrique et la charge de la batterie
- Protection électronique contre la décharge complète de la batterie
- Version RS en option
- Conformité aux normes PN-EN 60-598
- Certificat d'homologation CNBOP
- Borne de raccordement 3 x 2,5 mm²

NORME

Configuration du luminaire

type	temps [h]			travail	options supplémentaires
LVNO	1	2	3	SE	RS
LVNC	1	2	3	SE	RS

AUTOTEST

Configuration du luminaire

info@elektriko.pl

type	temps [h]			travail	autotest
LVNO	1	2	3	SE	AT
LVNC	1	2	3	SE	AT

BATTERIE CENTRALE

Configuration du luminaire

type	centr.bat
LVNO	CB
LVNC	CB

Légende :

- SE – urgence (sombre)
- SA – réseau d'urgence (lumineux)
- RS – système de surveillance Rubic
- AT – autotest
- CB – pour batterie centrale EVG AC/DC
- LVNO – luminaire avec optique pour espace ouvert
- LVNC – luminaire avec optique pour couloirs

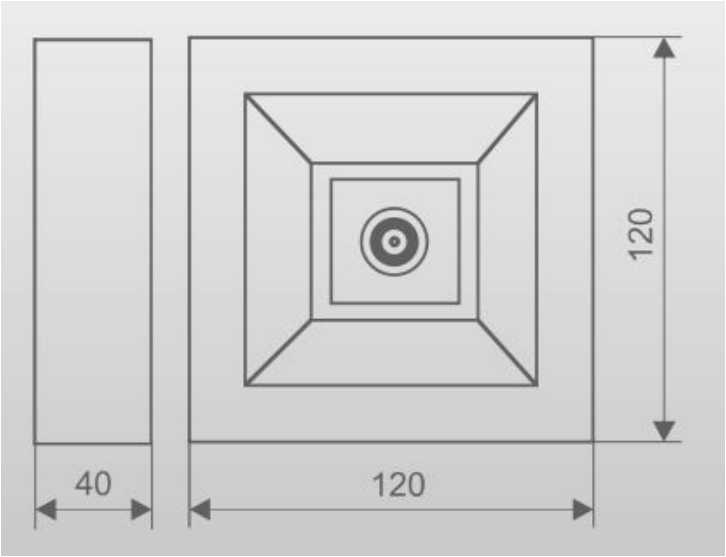

UWAGA: Zdjęcie poglądowe dla całej rodziny produktów.

info@elektriko.pl