Lanterne solaire de parc à LED 15W 3000lm / poteau en aluminium 4m / fondation

Kod Electriquo: 101840



UWAGA: Zdjęcie poglądowe dla całej rodziny produktów.

Dane techniczne:

- Puissance de la lampe [W] **15**
- Pouvoir **15 W**
- Flux lumineux de la lampe [lm] **3000 lm**
- Température de couleur [K] **4000K lub 5700K**
- Classe de protection IP **IP65**
- Batterie **3.7V 115.4 4WH**
- Panneau photovoltaïque **18,75W**
- Hauteur du poteau **4m**

info@elektriko.pl

- Puissance de la lampe [W] **15**
- Pouvoir **15 W**
- Flux lumineux de la lampe [lm] **3000 lm**
- Température de couleur [K] **4000K lub 5700K**
- Classe de protection IP **IP65**
- Batterie **3.7V 115.4 4WH**
- Panneau photovoltaïque **18,75W**
- Hauteur du poteau **4m**

Batterie : 3,7 V 115,4 4 Wh

Lampe avec détecteur de mouvement intégré,

Système ALS, TCS, VFT

Mât rond de 4 m, anodisé en couleur CI-65

Ce lampadaire solaire de 15 W au design classique et intemporel se caractérise par une solution innovante intégrant un panneau solaire, une batterie et un ensemble LED dans le corps principal, créant ainsi un ensemble cohérent. Ce lampadaire est idéal comme éclairage urbain sans fil d'appoint pour éclairer et décorer les allées, les places et les parcs.

Son boîtier en aluminium et ses batteries résistantes aux hautes températures, à très haute capacité et longue durée de vie, garantissent une durabilité et une fiabilité exceptionnelles. Ses puces LED (SSC, 190 lm/W) exceptionnellement lumineuses et émettrices de lumière éclairent les surfaces à 360°. sous la lanterne, des batteries assurant un éclairage continu jusqu'à 10 nuits permettent à la lanterne de laisser loin derrière ses concurrents.

Les lanternes 2031R sont utilisées dans les rues, dans les parcs, les jardins, les parkings, dans les zones où il n'est pas possible d'utiliser des lanternes conventionnelles.

Technologies utilisées :

ALS - un capteur de lumière innovant qui affecte l'extension de l'éclairage de la lampe par temps nuageux ou en hiver.

TCS - un système de contrôle de température conçu pour protéger la charge et la décharge de la batterie à des températures élevées.

VFT - pour contrôler et réguler la fréquence du pilote LED afin d'obtenir une puissance maximale de la LED et de la batterie.

3 modes de fonctionnement au choix :

M1 : 15 % de puissance LED + PIR (lorsqu'un mouvement est détecté, elle s'allume à 100 % de puissance LED)

M2 : 30 % de puissance LED pendant 5 heures, puis 15 % de puissance LED + PIR (lorsqu'un mouvement est détecté, elle s'allume à 100 % de puissance LED)

M3 : 35 % de puissance LED jusqu'à l'aube

Avantages :

 Alimentation solaire

 Très longue durée de vie

 Éclairage de zone à 360 ° sous la lanterne

info@elektriko.pl

- Éclairage de zone à 360 ° sous la lanterne Surface d'éclairage autour de la lanterne
- Design classique et intemporel
- Système intelligent d'économie d'énergie
- Capteur crépusculaire + détecteur de mouvement
- Matériaux de la plus haute qualité
- Très longue durée de vie
- Sans fil
- Installation simple et très rapide
- Aucun coût d'exploitation

Hauteur d'installation recommandée : 3-4 m

Distance recommandée entre les lanternes : environ 10 m

info@elektriko.pl



UWAGA: Zdjęcie poglądowe dla całej rodziny produktów.

info@elektriko.pl



UWAGA: Zdjęcie poglądowe dla całej rodziny produktów.

info@elektriko.pl

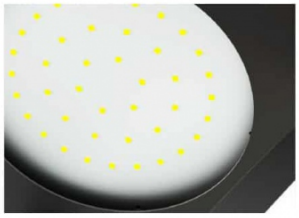

190lm/W



PIR: >5m, 120°

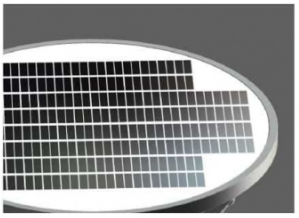

Wydajność ładowania: >21%

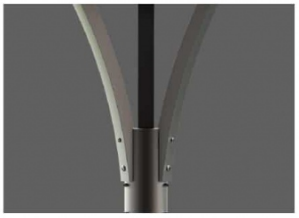

Ponadczasowy design

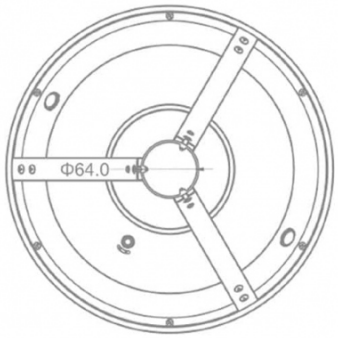

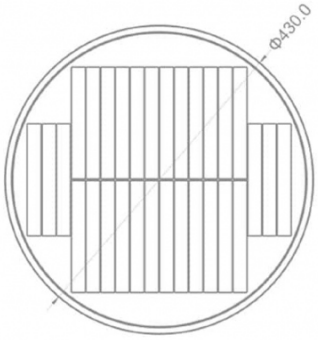

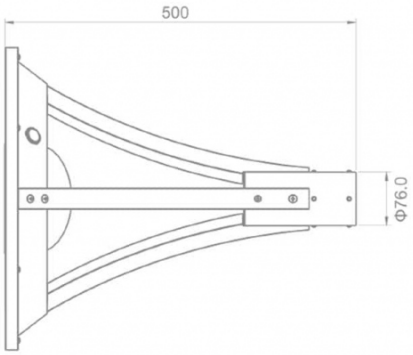

UWAGA: Zdjęcie poglądowe dla całej rodziny produktów.

info@elektriko.pl



UWAGA: Zdjęcie poglądowe dla całej rodziny produktów.

info@elektriko.pl



UWAGA: Zdjęcie poglądowe dla całej rodziny produktów.

info@elektriko.pl



UWAGA: Zdjęcie poglądowe dla całej rodziny produktów.

info@elektriko.pl