# Luminaire 18 W INS230LED-0600-J2-1-35E-33-11P20-GRP-PC-AMO1

Kod Electriquo: 102061

**UWAGA:** Zdjęcie poglądowe dla całej rodziny produktów.

**Dane techniczne:**

- Pouvoir **18.2**
- Flux lumineux de la lampe [lm] **2706**
- Température de couleur [K] **-25 ÷ 45**
- Dimensions **700** / **190** / **129**
- Pouvoir **18.2**
- Flux lumineux de la lampe [lm] **2706**
- Température de couleur [K] **-25 ÷ 45**
- Dimensions **700** / **190** / **129**

Appareil d'éclairage LED étanche à l'eau et à la poussière avec diffuseur en polycarbonate résistant aux UVA, boîtier en polyester renforcé de fibre de verre (GRP) et boucles en acier inoxydable.

| | | |
|---|---|---|
| DONNÉES TECHNIQUES : | Type de source lumineuse : | Modules LED |
| | Classe de protection : | I |
| | Niveau de protection : | IP66, IP67 |
| | IRC : | > 80 |
| | Facteur de puissance : | ≥ 0,95 |
| | Durée de vie de la lampe : | > 70 000 h L80B10 |
| | Température de couleur : | 4 000 K |
| | Température ambiante : | de -25 °C à +45 °C |
| CONSTRUCTION : | Corps : | GRP - polyester renforcé de fibres de verre |
| | Abat-jour : | Polycarbonate stabilisé aux UV |
| | Plaque de montage : | tôle d'acier galvanisée |
| | Pinces : | acier inoxydable |
| FIXATION : | Le luminaire est conçu pour être monté directement au plafond ou au mur à l'aide d'un support de montage. | |



info@elektriko.pl

| | |
|---|---|
| ALIMENTATION : | 230 V, 0/50-60 Hz, bornes de connexion<br>3 x 2,5 mm² |

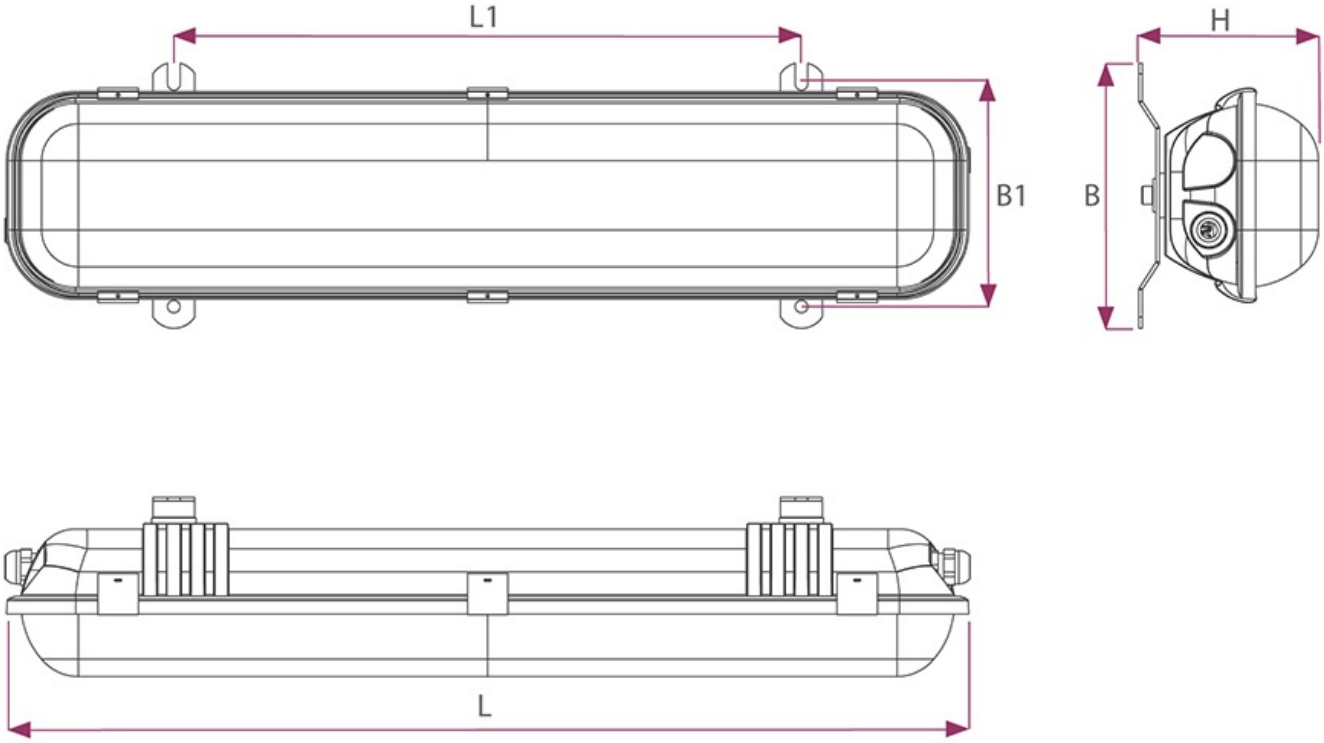


**UWAGA:** Zdjęcie poglądowe dla całej rodziny produktów.


info@elektriko.pl