Plafonnier noir et blanc orientable 2x60W

Kod Electriquo: 102260

UWAGA: Zdjęcie poglądowe dla całej rodziny produktów.

Dane techniczne:

- Couleur **biało-czarny**
- Tension [V] **230V** / **50Hz**
- Source de lumière **2xE27**
- Classe de protection IP **IP20**
- Ombre **metalowy**
- Dimensions **43x15x64mm**
- Couleur **biało-czarny**
- Tension [V] **230V** / **50Hz**
- Source de lumière **2xE27**
- Classe de protection IP **IP20**
- Ombre **metalowy**
- Dimensions **43x15x64mm**

info@elektriko.pl

Un plafonnier simple mais unique, entièrement en métal. Il dispose de deux sources lumineuses interchangeables d'une puissance maximale de 60 W, ainsi que de deux bras et abat-jour réglables.

Le mât vertical et les bras sont peints en noir.

La même couleur est utilisée pour les lignes décoratives peintes à la main sur les abat-jour et le plafond, tandis que les abat-jour et la base sont blancs.

La couleur de la lumière peut être choisie librement, car la lampe fonctionnera parfaitement dans le salon, la chambre à coucher et la chambre d'enfant.

En ajustant l'angle des bras et des abat-jour, le flux lumineux peut être dirigé vers les éléments intérieurs sélectionnés.

Il n'est pas possible d'allumer chaque ampoule séparément ; la suspension dispose d'un système d'éclairage à circuit unique.

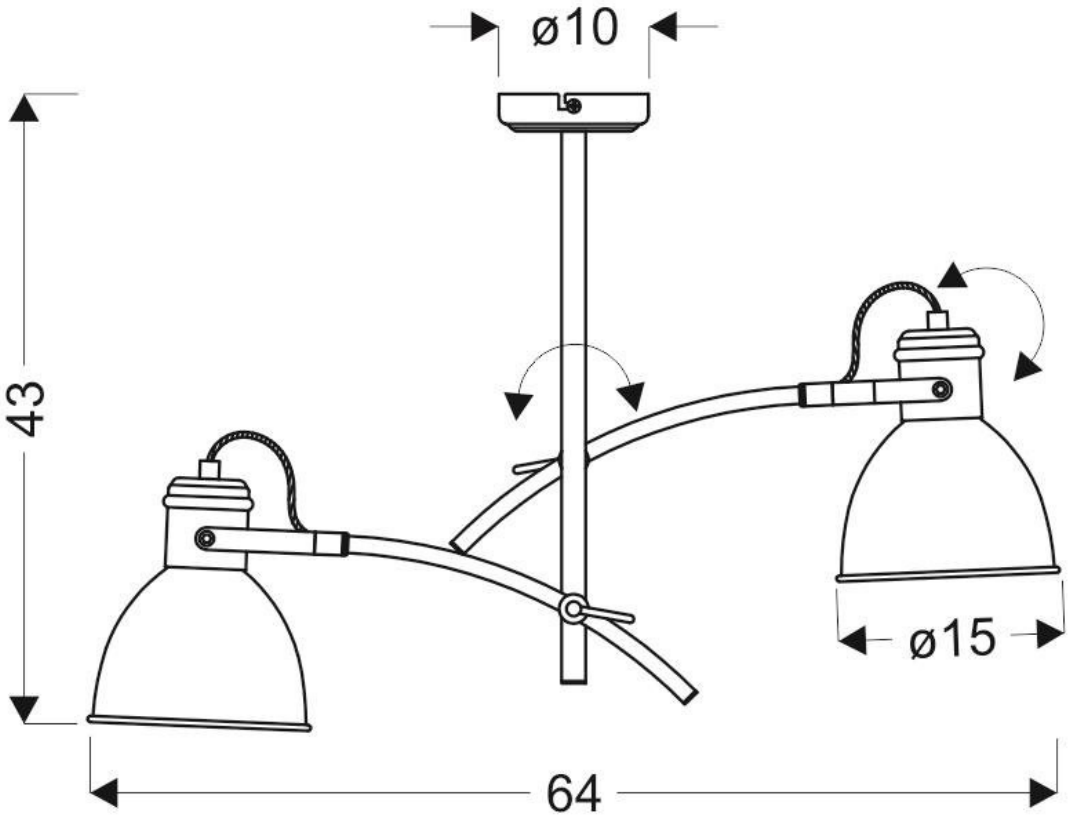

UWAGA: Zdjęcie poglądowe dla całej rodziny produktów.

info@elektriko.pl