Plafonnier tube acrylique dépoli œillet GU10 50W

Kod Electriquo: 102262

Dane techniczne:

- Couleur **mrożony**
- Tension [V] **230V** / **50Hz**
- Source de lumière **1xGU10**
- Classe de protection IP **IP20**
- Couleur **szary**
- Dimensions **7cm x 7cm x 5.5cm**
- Couleur **mrożony**
- Tension [V] **230V** / **50Hz**
- Source de lumière **1xGU10**

info@elektriko.pl

- Classe de protection IP **IP20**
- Couleur **szary**
- Dimensions **7cm x 7cm x 5.5cm**

Plafonnier minimaliste et moderne pour montage en saillie. Équipé d'un culot GU10 pour sources lumineuses interchangeables. Fabriqué en aluminium avec un abat-jour en acrylique, sa finition bicolore permet de l'harmoniser avec la palette de couleurs de votre intérieur. Idéal seul ou en groupe, il crée des effets uniques qui soulignent le caractère unique des pièces éclairées.

info@elektriko.pl

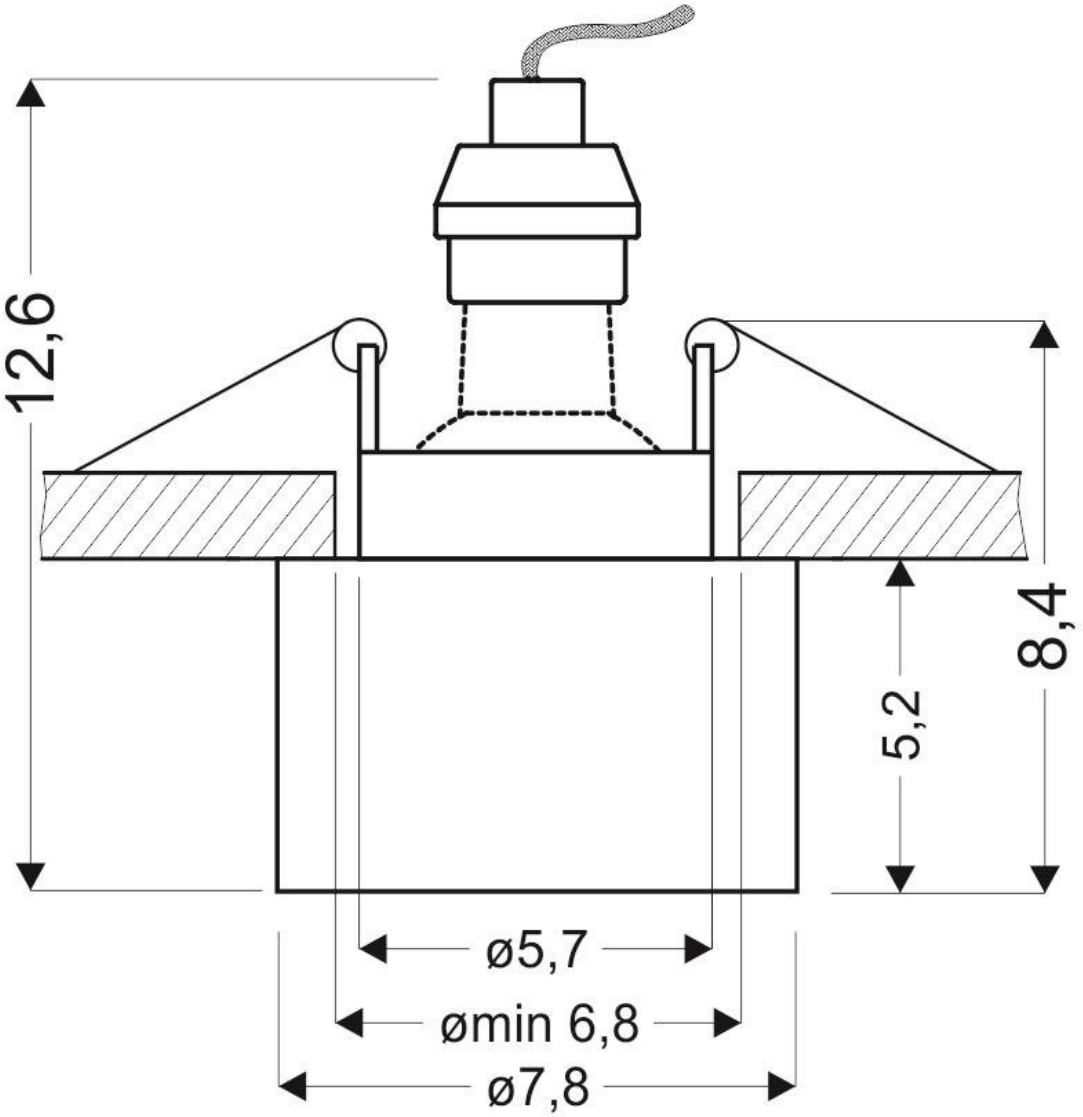

info@elektriko.pl