Colonne composite conique SKf 12 pour fondation

Kod Electriquo: 102273

UWAGA: Zdjęcie poglądowe dla całej rodziny produktów.

Dane techniczne:

- Couleur **RAL7035, RAL7047, RAL9011**
- Hauteur du poteau **12m**
- Type de fondation **F120/43**
- Espacement des boulons/trous **300X300MM**
- Waga **39.00**
- Couleur **RAL7035, RAL7047, RAL9011**
- Hauteur du poteau **12m**
- Type de fondation **F120/43**

info@elektriko.pl

- Espacement des boulons/trous **300X300MM**
- Waga **39.00**

Les mâts composites coniques SK et SKf sont fabriqués par coulée centrifuge dans des centrifugeuses spécialisées. Cette technologie garantit une stabilité dimensionnelle et une surface parfaitement lisse, sans coutures ni irrégularités. Les mâts sont marqués CE conformément à la norme PN-EN 40-7. En tant que mâts d'éclairage, ils répondent aux conditions de sécurité passive spécifiées dans la norme PN-EN 12767:2007.

Installation

Les mâts SK s'installent en les enfonçant dans le sol à la profondeur appropriée à l'aide d'une platine. Le mât SKf est doté d'une tête externe en acier qui permet son montage sur fondation.

Tête

L'utilisation innovante de la tête externe permet sa réutilisation en cas de dommage du mât ou son démontage en cas de modification de la méthode de fondation. Contrairement aux têtes montées à l'intérieur du mât, nous avons la possibilité d'une évaluation visuelle complète de l'état technique de la base de montage.

La tête est disponible en deux variantes : fixe et articulée, permettant de placer le mât pour le remplacement des sources lumineuses ou la maintenance.

Installation de lampes et de rampes

Les lampes et les rampes sont installées à l'aide de manchons extérieurs, selon la commande, adaptés à l'installation de tout type de rampe et de lampe. Cette conception garantit une étanchéité à 100 % et la possibilité de remplacement en cas de dommage ou de changement de type de flèche.

Avantages

- Résistant aux UV

- Faible poids

- Construction sans soudure

- Matériau auto-extinguible

- Propriétés mécaniques étendues.

- Sans entretien

- Stabilité dimensionnelle et résistance à la chaleur

- Propriétés diélectriques

- Résistance aux facteurs chimiques et atmosphériques

- Têtes et manchons de montage remplaçables

- Faible coefficient de dilatation thermique linéaire

info@elektriko.pl

UWAGA: Zdjęcie poglądowe dla całej rodziny produktów.

UWAGA: Zdjęcie poglądowe dla całej rodziny produktów.

info@elektriko.pl

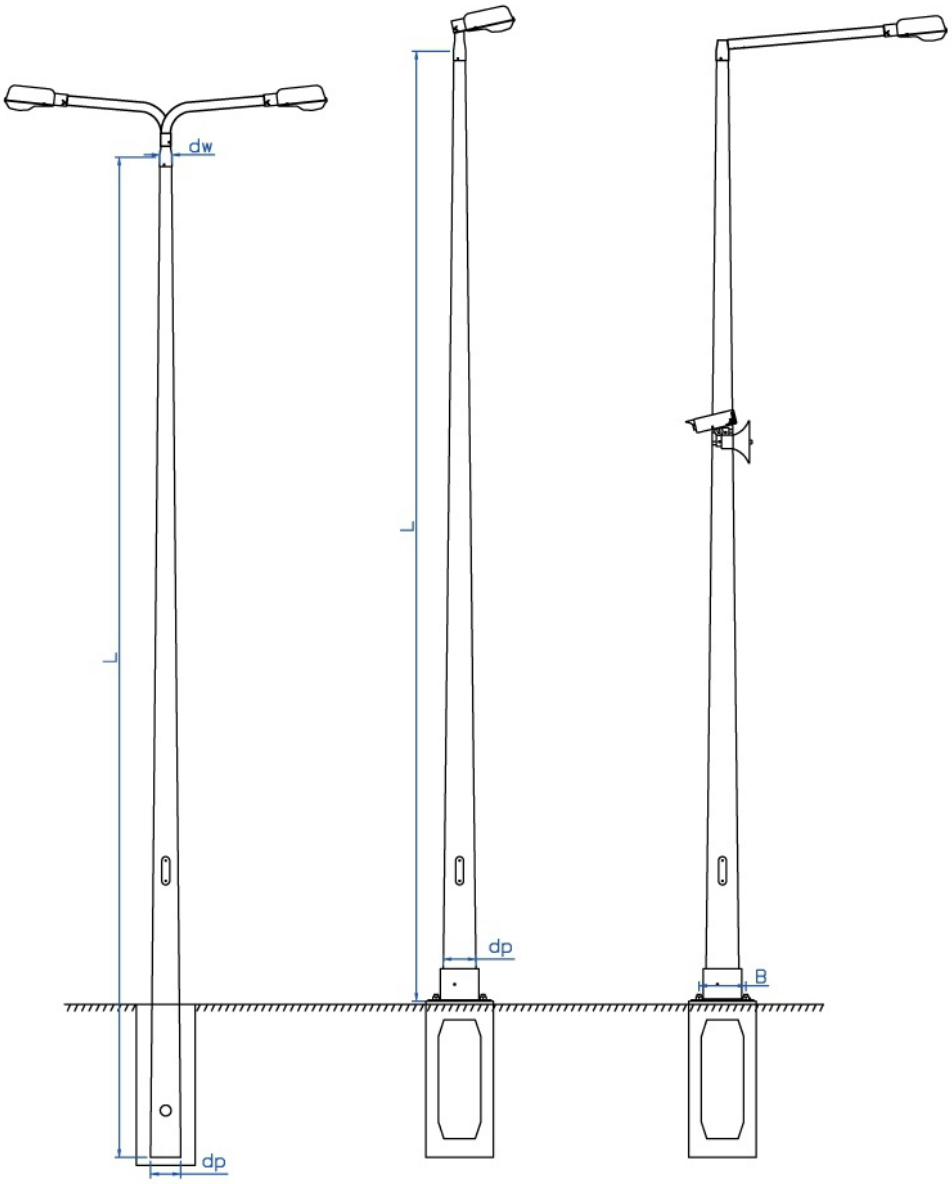

UWAGA: Zdjęcie poglądowe dla całej rodziny produktów.

info@elektriko.pl

Lp.	Symbol słupa	Wysokość L [mm]	Wierzchołek dw [mm]	Podstawa dp [mm]	Rozstaw otworów montażowych SKf, SKfz B [mm]	Waga SK [kg]
1	SK 3 (60)	3,00	60	110	190x190	5,5
2	SK 3,6 (60)	3,60	60	120	190x190	7,6
3	SK 4 (60)	4,00	60	127	190x190	8,6
4	SK 4,6 (60)	4,60	60	135	190x190	10,1
5	SK 5	5,00	60	145	190x190	11,3
6	SK 5,6	5,60	60	155	190x190	13,8
7	SK 6	6,00	76	177	190x190	19,5
8	SK 6,8	6,80	76	190	250x250	24,6
9	SK 7	7,00	76	194	250x250	25,6
10	SK 8	8,00	76	210	250x250	39
11	SK 9	9,00	76	225	250x250	40,4
12	SK 10	10,00	76	245	250x250	46
13	SK 11	11,00	76	260	300x300	56
14	SK 12	12,00	76	278	300x300	68,2
15	SK 13,6	13,60	76	305	---	87

UWAGA: Zdjęcie poglądowe dla całej rodziny produktów.

info@elektriko.pl