Lampe solaire de parc à LED, panneau 20 W, batterie LiFePO4 45 Ah 45 W

Kod Electriquo: 102632

UWAGA: Zdjęcie poglądowe dla całej rodziny produktów.

Dane techniczne:

- Puissance de la lampe [W] **20W**
- Flux lumineux de la lampe [lm] **2500lm**
- Couleur claire **zimnobiała**
- Température de couleur [K] **5000-6000K**
- Classe de protection IP **IP65**
- Batterie **LiFePO4 – 45Ah litowo-żelazowo-fosforanowy (3,2V)**
- Panneau photovoltaïque **45W mono**
- Puissance de la lampe [W] **20W**
- Flux lumineux de la lampe [lm] **2500lm**
- Couleur claire **zimnobiała**
- Température de couleur [K] **5000-6000K**
- Classe de protection IP **IP65**

info@elektriko.pl

- Batterie **LiFePO4 – 45Ah litowo-żelazowo-fosforanowy (3,2V)**
- Panneau photovoltaïque **45W mono**

Le lithium fer phosphate (LiFePO4) est une composition chimique du lithium extrêmement stable par rapport à la plupart des autres compositions chimiques du lithium. La batterie est composée d'un matériau de cathode intrinsèquement sûr (phosphate de fer).

Comparé aux autres compositions chimiques du lithium, le phosphate de fer favorise une liaison moléculaire forte qui résiste aux conditions de charge extrêmes, prolonge la durée de vie et maintient l'intégrité chimique sur de nombreux cycles.

C'est ce qui confère à ces batteries une excellente stabilité thermique, une longue durée de vie et une résistance aux abus.

Les batteries LiFePO4 ne sont pas sujettes à la surchauffe ni à l'emballement thermique ; elles ne surchauffent donc pas et ne prennent pas feu lorsqu'elles sont soumises à une mauvaise manipulation rigoureuse ou à des conditions environnementales difficiles.

Contrairement aux batteries plomb-acide inondées et à d'autres compositions chimiques, les batteries au lithium n'émettent pas de gaz dangereux tels que l'hydrogène et l'oxygène. Il n'y a également aucun risque d'exposition à des électrolytes corrosifs tels que l'acide sulfurique ou l'hydroxyde de potassium.

Dans la plupart des cas, ces batteries peuvent être stockées dans des espaces clos sans risque d'explosion, et un système correctement conçu ne devrait pas nécessiter de refroidissement ni de ventilation actifs et peut fonctionner dans n'importe quelle position.

Matériau de base de la lampe : aluminium de haute qualité

Données techniques :

Puissance des LED : 20 W

LED : 160 puces LED 2835 (3,2 V)

Flux lumineux : 2 500 lm

Zone d'éclairage : jusqu'à 100 m²

Panneau solaire : monocristallin 45 W (intégré)

Couleur de la lumière : blanc neutre 5 000-6 000 K (froid)

Batterie : LiFePO4 intégrée – Batterie lithium fer phosphate 45 Ah (3,2 V)

Régulateur : MPPT - système d'alimentation solaire intelligent et efficace

Autonomie de la batterie : 10 ans

Durée de vie du panneau : 25 ans

Étanchéité : IP65

Couleur de l'abat-jour : BLANC

info@elektriko.pl

La lampe est conçue pour être montée sur un poteau. Il suffit de la poser et de bien serrer les vis.

Diamètre de montage sur poteau : 76 mm

Hauteur de montage : 2,6 à 4 mètres

Dimensions de la lampe : longueur 56 cm / largeur 58 cm / hauteur 25 cm

Dimensions du colis : longueur 57 cm / largeur 58 cm / hauteur 27 cm

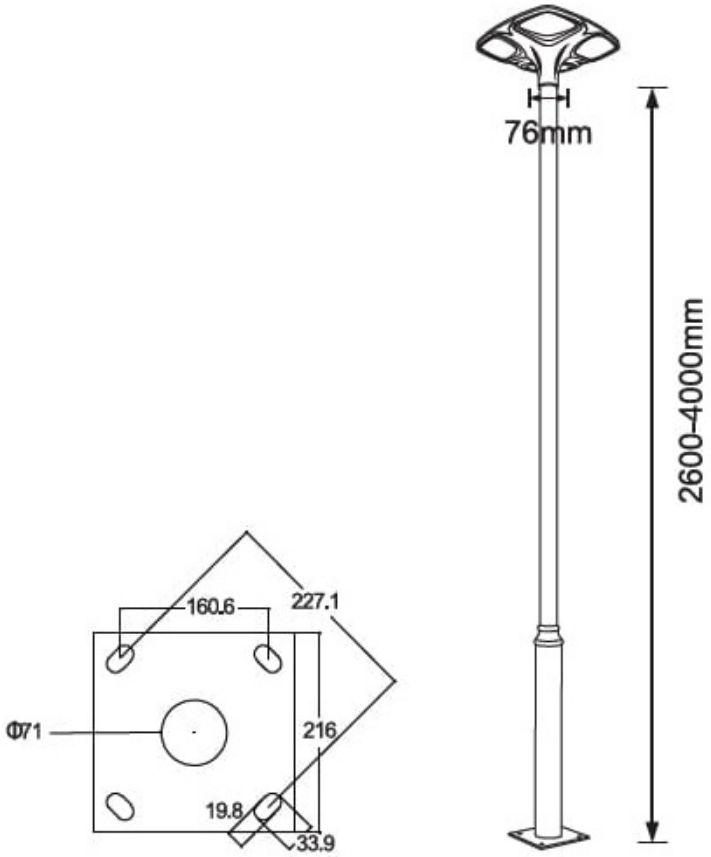

UWAGA: Zdjęcie poglądowe dla całej rodziny produktów.

info@elektriko.pl

UWAGA: Zdjęcie poglądowe dla całej rodziny produktów.

UWAGA: Zdjęcie poglądowe dla całej rodziny produktów.

info@elektriko.pl

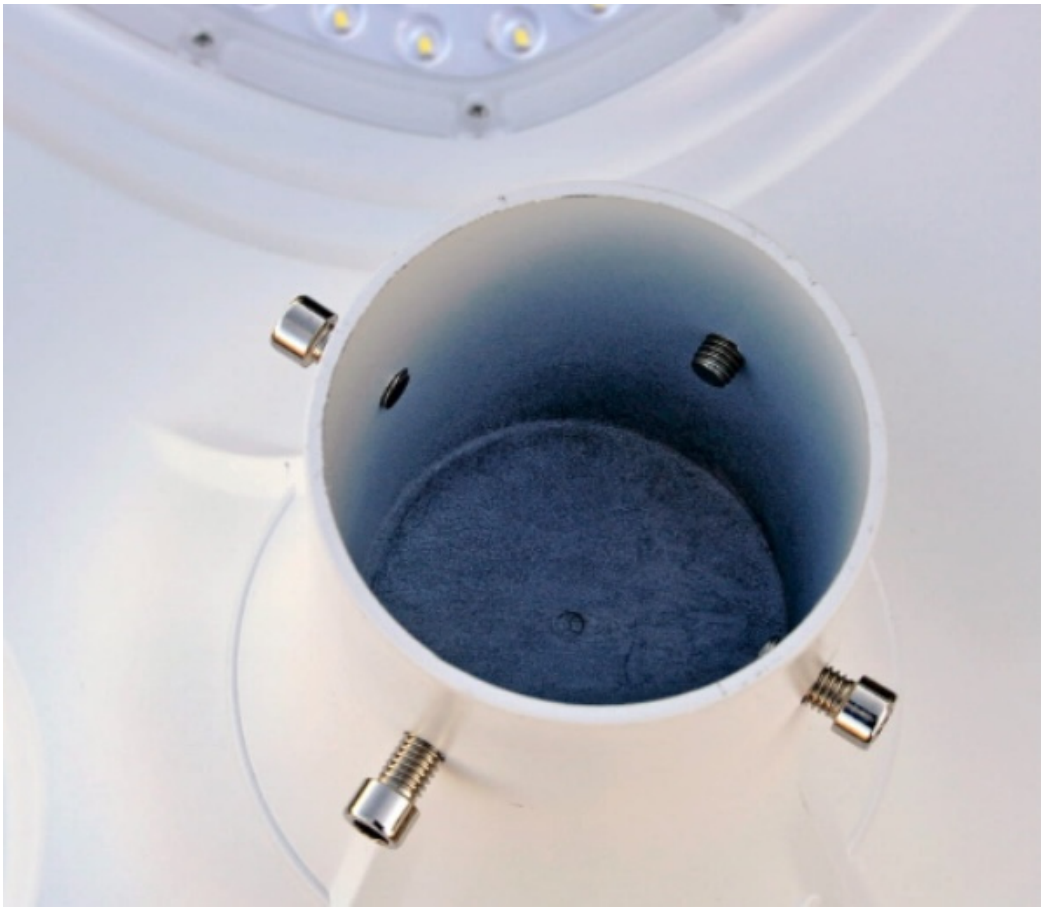

UWAGA: Zdjęcie poglądowe dla całej rodziny produktów.

info@elektriko.pl

UWAGA: Zdjęcie poglądowe dla całej rodziny produktów.

info@elektriko.pl