Panneau de contrôle MT75

Kod Electriquo: 102687

UWAGA: Zdjęcie poglądowe dla całej rodziny produktów.

Dane techniczne:

- Dimensions [mm] **panel 193×85.2×23mm, ramka 193×94.6×48mm**
- Longueur du câble **2m**
- Dimensions [mm] **panel 193×85.2×23mm, ramka 193×94.6×48mm**
- Longueur du câble **2m**

Autoconsommation 14 mA/5 V (sans rétroéclairage)

26 mA/5 V (avec rétroéclairage activé)

Température ambiante -20 °C + 65 °C

Dimensions du panneau 193 × 85,2 × 23 mm

Dimensions du cadre 193 × 94,6 × 48 mm

Prise de connexion RJ45

Longueur du câble Standard - 2 m

Poids ~ 0,22 kg

Moniteur MT75 - compteur numérique avec écran LCD, indiquant les informations système, les erreurs détectées et les paramètres de fonctionnement actuels.

Le compteur MT75 est conçu pour fonctionner avec les contrôleurs MPPT XTRA-N, TRIRON, Tracer-AN, Tracer-BN, IPower-Plus et SHI.

Prend en charge les derniers protocoles de communication et les technologies avancées de gestion de la tension des contrôleurs pris en charge.

Possibilité de contrôler simultanément le fonctionnement du régulateur et du convertisseur.

info@elektriko.pl

Deux ports de communication RJ45.

Écran LCD 4,7 pouces, affichage dynamique des données système en temps réel.

Codes d'erreur visuels, notification rapide des avertissements et des défauts.

Bouton ON/OFF pour contrôler directement la sortie de charge.

Sortie à contact sec et conception de l'interrupteur.

Contrôle à distance de la mise sous tension et de l'arrêt de l'onduleur.

Connexion conviviale avec divers appareils EPEVER.

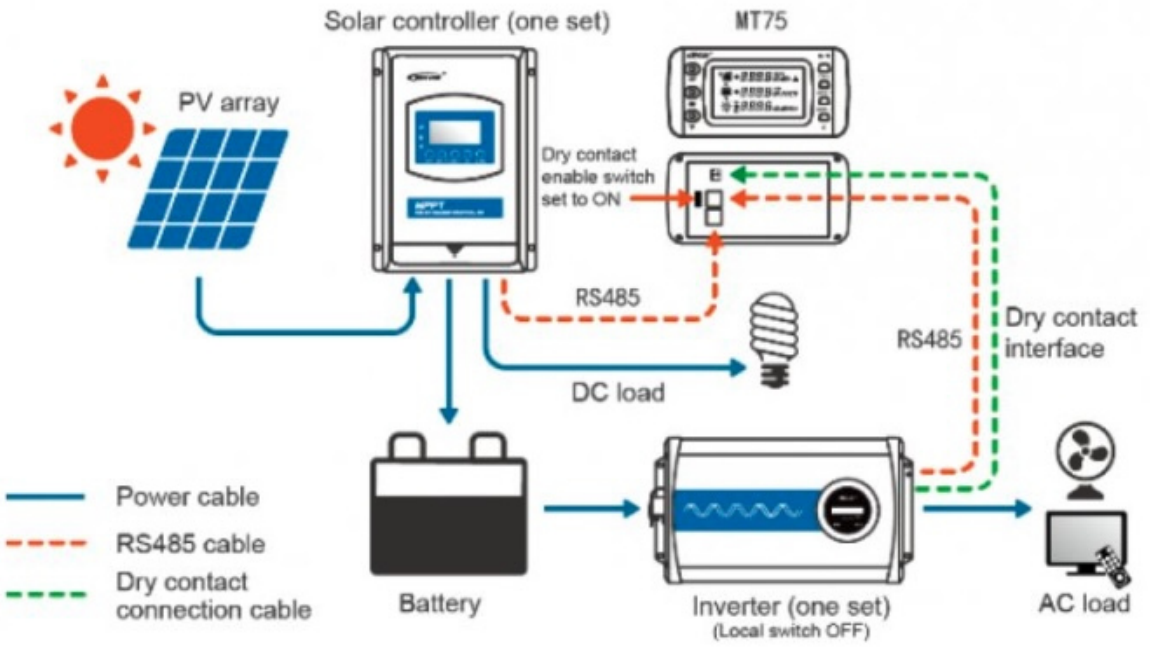

UWAGA: Zdjęcie poglądowe dla całej rodziny produktów.

info@elektriko.pl