Luminaire antidéflagrant Exp 17 MLED2/0796/7/740/N (étroit symétrique)

Kod Electriquo: 103481 Kod Remontowa: 31-170-1014

UWAGA: Zdjęcie poglądowe dla całej rodziny produktów.

Dane techniczne:

- Flux lumineux de la lampe [lm] **14000lm**
- Température de couleur [K] **4000K**
- Classe de protection IP **IP66**
- Puissance [W] **85W**
- Waga **7.50**
- Flux lumineux de la lampe [lm] **14000lm**
- Température de couleur [K] **4000K**
- Classe de protection IP **IP66**
- Puissance [W] **85W**
- Waga **7.50**

AS - optique asymétrique

OBJECTIF

Luminaire conçu pour éclairer les locaux industriels et les espaces ouverts présentant un risque d'explosion de mélanges de :

gaz, vapeurs et brouillards inflammables avec l'air ainsi que de mélanges de : poussières ou

fibres inflammables avec l'air. Dans les zones à risque d'explosion : 2, 22.

Panneaux LED équipés de lentilles qui façonnent les caractéristiques lumineuses. Versions disponibles de 1 à 3 chambres d'éclairage.

DONNÉES TECHNIQUES

info@elektriko.pl

Type de construction : gaz : Ex nR et poussières : Ex tc

Groupe d'explosion : gaz : IIC, IIB, IIA et poussières : IIIC, IIIB, IIIA

Classe de température : T4, T3, T2, T1

Max. Température de surface : 100 °C

Niveau de protection : gaz : Gc et poussière : Dc

Degré de protection : IP 66

Température ambiante : de -30 °C à +45 °C

PROPRIÉTÉS DES LED

Coefficient IRC : 70

Durabilité nominale : > 50 000 h

Température de couleur : 4 000 K

Optique standard : faisceau étroit, symétrique « N »

CONNEXION

Presse-étoupe : 2 x M20

Diamètre du câble : Ø 6-12 mm

Bornes de connexion : 2 x /3 x 4 mm²/

Alimentation de traversée ou d’extrémité.

info@elektriko.pl

UWAGA: Zdjęcie poglądowe dla całej rodziny produktów.

info@elektriko.pl

UWAGA: Zdjęcie poglądowe dla całej rodziny produktów.

info@elektriko.pl

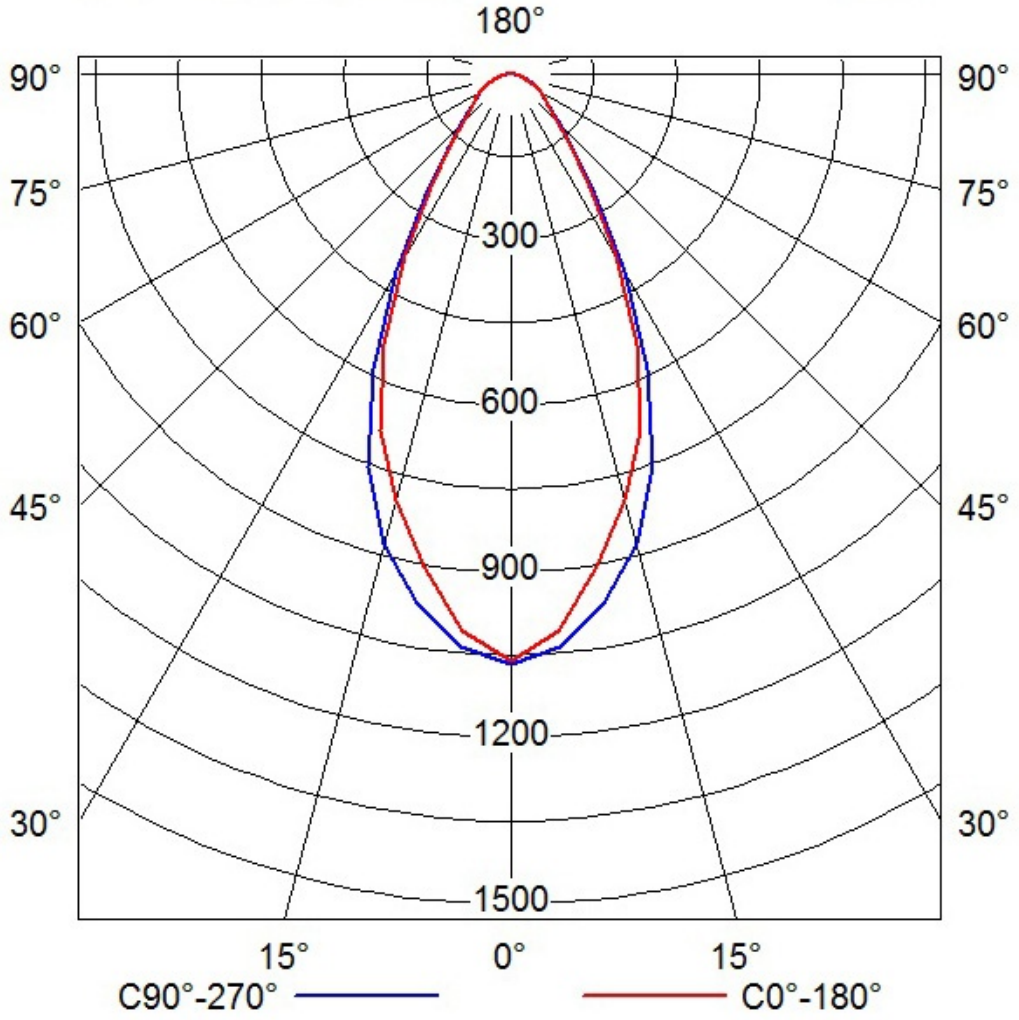

UWAGA: Zdjęcie poglądowe dla całej rodziny produktów.

info@elektriko.pl

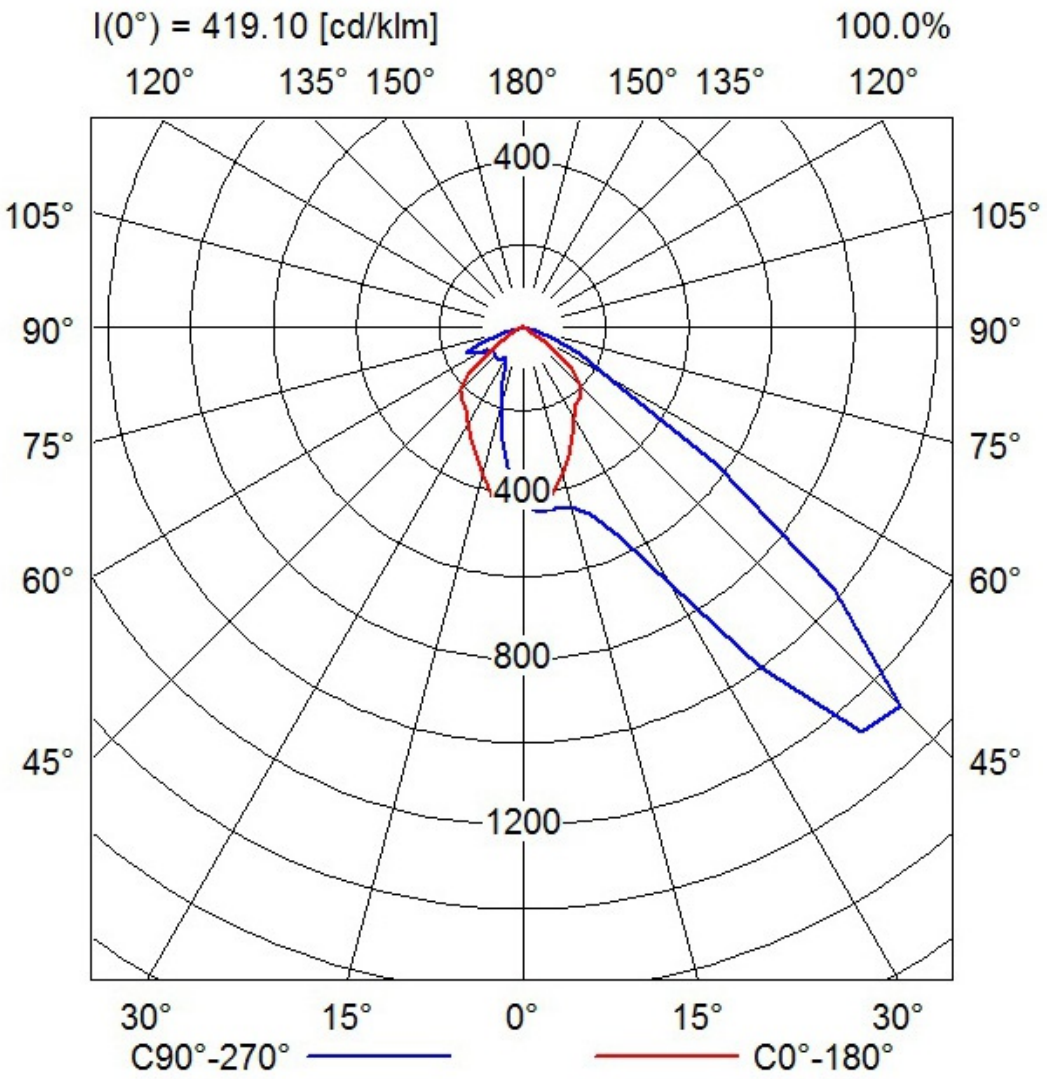

UWAGA: Zdjęcie poglądowe dla całej rodziny produktów.

info@elektriko.pl

STREFA 2,22

WYMIARY [mm]

Typ	Ilość komór	L	B	H
EXP 17-MLED1	1	382	141	155
EXP 17-MLED2	2	356	184	403
EXP 17-MLED3	3	515	205	436

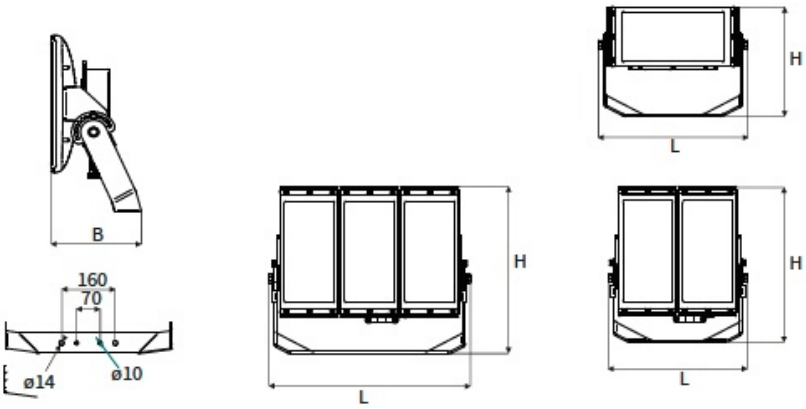

TYP	MOC	STRUMIEŃ	ILOŚĆ KOMÓR	WAGA
EXP 17-MLED1/050	50 W	7200 lm	1	7,5 kg
EXP 17-MLED2/100	100 W	14000 lm	2	11 kg
EXP 17-MLED3/150	150 W	21000 lm	3	17 kg

UWAGA: Zdjęcie poglądowe dla całej rodziny produktów.

info@elektriko.pl