Luminaire antidéflagrant EXF300LED-0600-GX2-35E- 33-11P20-NIRO-PC

Kod Electriquo: 103489

UWAGA: Zdjęcie poglądowe dla całej rodziny produktów.

Dane techniczne:

- Dimensions **730x150x134**
- Dimensions **730x150x134**

Luminaire antidéflagrant avec modules LED scellés. Conçu pour une utilisation dans les zones 1, 21 et 2, 22 présentant un risque d'explosion de gaz, vapeurs et brouillards de liquides inflammables avec l'air, ainsi que de poussières et fibres inflammables. Le luminaire est certifié ATEX KDB 15ATEX0049X.

Type de source lumineuse : modules LED

PHOTOMÉTRIE

Durée de vie : > 70 000 heures L80B10

Classe de protection : I

Température de couleur : 6 500 K

Classe de protection : IP66, IP67

Température ambiante : de -40 °C à +45 / +50 / +60 °C*

IRC : > 80

Alimentation facteur : >0,97

CONSTRUCTION :

Corps : acier inoxydable

Polycarbonate stabilisé aux UV

Plaque de montage : tôle d’acier galvanisée, revêtement par poudre

info@elektriko.pl

FIXATION :

Le luminaire est conçu pour un montage direct sur un mur ou un plafond à l'aide de supports.

ALIMENTATION :

Tension : 110-254 VCA (50-60 Hz), 220-250 VCC

Bornes de connexion : 3 x 2,5 mm² (L, PE, N) ou 5 x 2,5 mm² (L1, L2, L3, PE, N)

CERTIFICATS : KDB 15ATEX0049XIECEx KDB 20.0003X

WYMIARY | DIMENSIONS

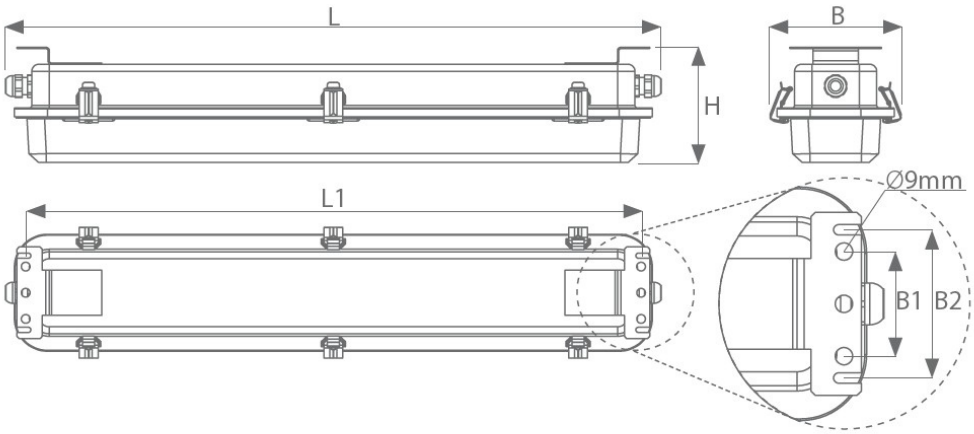

FOTOMETRIA | PHOTOMETRY

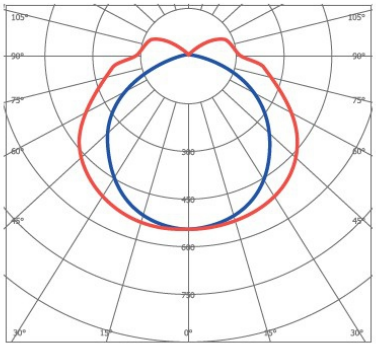

TYP | TYPE	L	L1	B	B1	B2	H
EXF300LED-0600	730	704	150	60	85	134
EXF300LED-1200	1340	1314	150	60	85	134

UWAGA: Zdjęcie poglądowe dla całej rodziny produktów.

info@elektriko.pl