Lampadaire LED 30W IP66 COB

Kod Electriquo: 103608

Dane techniczne:

- Couleur **standard RAL7016 (grafit)**
- Flux lumineux de la lampe [lm] **3400 lm**
- Température de couleur [K] **4500**
- Tension [V] **180-260V AC**
- Source de lumière **LED 1/COB AC**
- Classe de protection IP **IP66**
- Méthode d'installation **nasadzanie na słup fi 40 mm**
- Angle du faisceau lumineux **60 stopni x120 stopni**
- Dimensions **60x170x400mm**
- Fréquence nominale f [Hz] **50/60**
- Puissance [W] **30**
- Waga **1.00**

- Couleur **standard RAL7016 (grafit)**
- Flux lumineux de la lampe [lm] **3400 lm**
- Température de couleur [K] **4500**
- Tension [V] **180-260V AC**
- Source de lumière **LED 1/COB AC**
- Classe de protection IP **IP66**
- Méthode d'installation **nasadzanie na słup fi 40 mm**

info@elektriko.pl

- Angle du faisceau lumineux **60 stopni x120 stopni**
- Dimensions **60x170x400mm**
- Fréquence nominale f [Hz] **50**/**60**
- Puissance [W] **30**
- Waga **1.00**

Lampe utilisée pour l'éclairage des rues, places, allées, jardins, parcs, parkings et autres lieux nécessitant un bon éclairage monté sur un mât d'éclairage. Solution idéale pour économiser l'énergie.

Données techniques

Puissance du luminaire	20 W / 30 W / 50 W / 100 W / 170 W
Couleur de la lumière	Naturel – 4 500 degrés Kelvin
Luminance	2 200 lm pour 20 W
	3 400 lm pour 30 W
	4 800 lm pour 50 W
	9 500 lm pour 100 W
	14 400 lm pour 150 W
	19 200 lm pour 200 W
Type de diode	COB
Montage du luminaire	monté sur un tube fi 60
Matériau	aluminium moulé

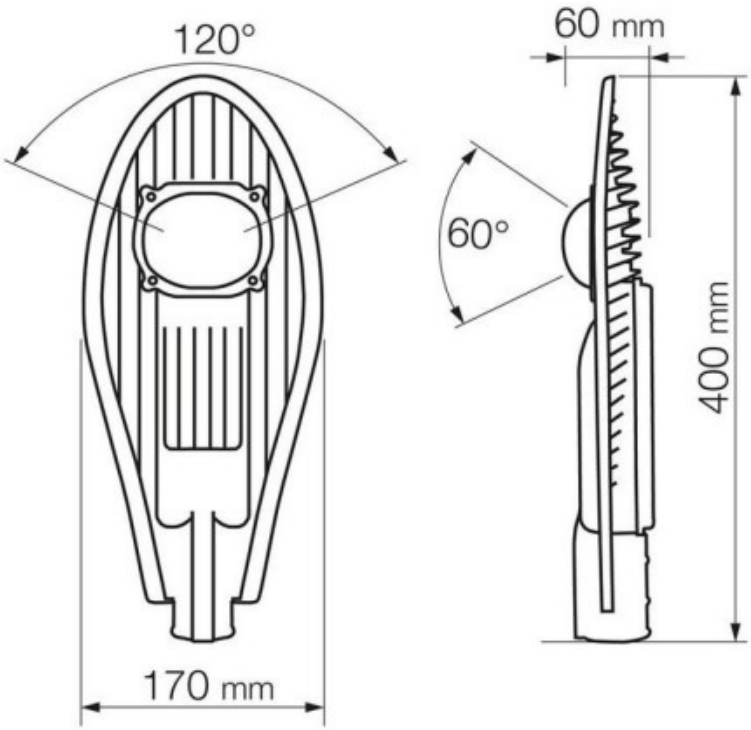

info@elektriko.pl