Luminaire 68 W INS230LED-1200-B4-1-35E-33-11P20-GRP-PC-AMO1

Kod Electriquo: 103636

UWAGA: Zdjęcie poglądowe dla całej rodziny produktów.

Dane techniczne:

- Plage de température de fonctionnement **-25 ÷ 40**
- Pouvoir **68**
- Flux lumineux de la lampe [lm] **10825**
- Dimensions **1300x190x129mm**
- Plage de température de fonctionnement **-25 ÷ 40**
- Pouvoir **68**
- Flux lumineux de la lampe [lm] **10825**
- Dimensions **1300x190x129mm**

Appareil d'éclairage LED étanche à l'eau et à la poussière avec diffuseur en polycarbonate résistant aux UVA, boîtier en polyester renforcé de fibre de verre (GRP) et boucles en acier inoxydable.

DONNÉES TECHNIQUES :	Type de source lumineuse :	Modules LED
	Classe de protection :	I
	Niveau de protection :	IP66, IP67
	IRC :	> 80
	Facteur de puissance :	≥ 0,95
	Durée de vie de la lampe :	> 70 000 h L80B10
	Température de couleur :	4 000 K
	Température ambiante :	de -25 °C à +45 °C
CONSTRUCTION :	Corps :	GRP - polyester renforcé de fibres de verre
	Abat-jour :	Polycarbonate stabilisé aux UV
	Plaque de montage :	tôle d'acier galvanisée
	Pinces :	acier inoxydable
FIXATION :	Le luminaire est conçu pour être monté directement au plafond ou au mur à l'aide d'un support de montage.	

info@elektriko.pl

ALIMENTATION :	230 V, 0/50-60 Hz, bornes de connexion 3 x 2,5 mm²

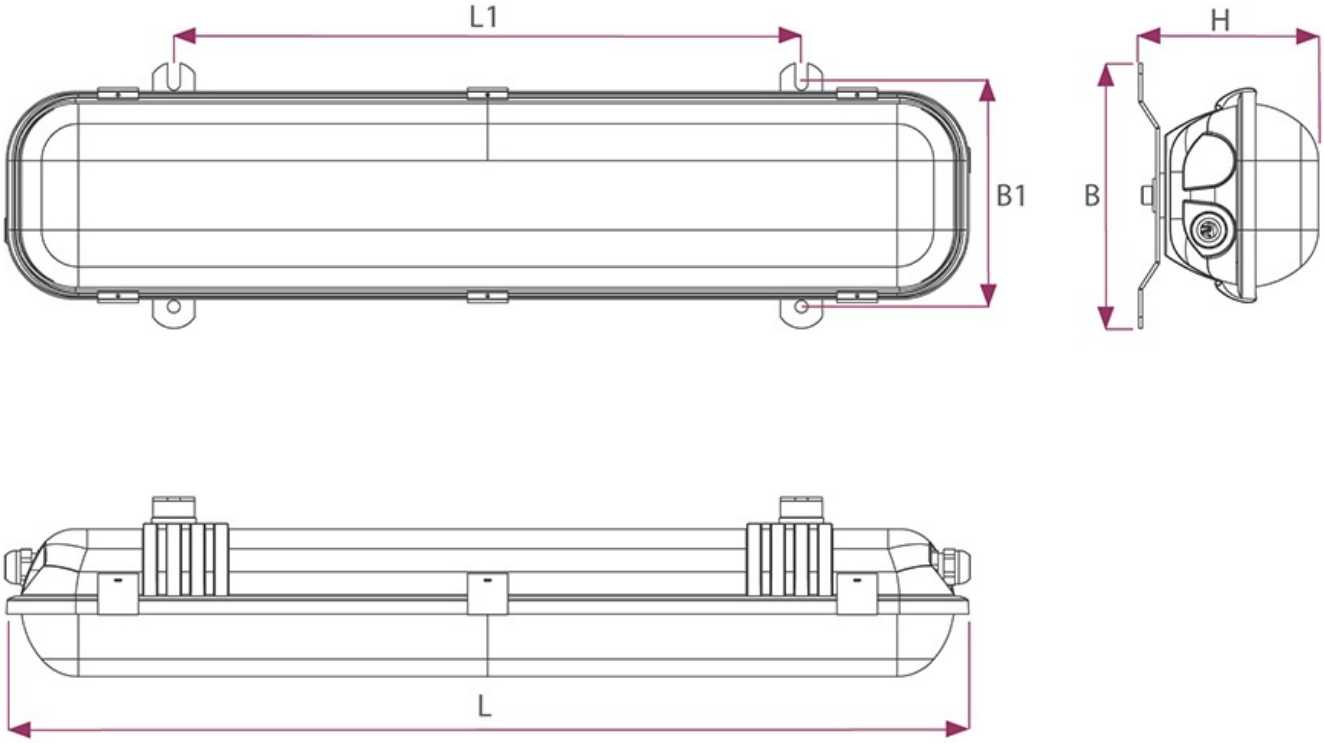

UWAGA: Zdjęcie poglądowe dla całej rodziny produktów.

info@elektriko.pl