Luminaire antidéflagrant 46W Exl210led-1500-e6-35e-33-11p20-grp-pc

Kod Electriquo: 103695

UWAGA: Zdjęcie poglądowe dla całej rodziny produktów.

Dane techniczne:

- Pouvoir **46 W**
- Flux lumineux de la lampe [lm] **8207lm**
- Température de couleur [K] **4000K** / **6500K**
- Source de lumière **LED**
- Classe de protection IP **IP66/67**
- Méthode d'installation **natynkowy**
- Dimensions **1583x190x134**
- Pouvoir **46 W**
- Flux lumineux de la lampe [lm] **8207lm**
- Température de couleur [K] **4000K** / **6500K**
- Source de lumière **LED**
- Classe de protection IP **IP66/67**
- Méthode d'installation **natynkowy**
- Dimensions **1583x190x134**
- Classe de protection **I**
- Conformité aux normes européennes (CE) **TAK**
- Classe de protection IP **IP67**

Luminaire antidéflagrant avec modules LED. Conçu pour une utilisation dans les zones 21 et 2.22 où il existe un risque d'explosion.

gaz, vapeurs et brouillards de liquides inflammables avec l'air, ainsi que poussières et fibres inflammables. Le luminaire est certifié ATEX.

Type de source lumineuse : modules LED. Durée de vie du luminaire : > 50 000 h L70B10.

Classe de protection : I. Température de couleur : 4 000 K ou 6 500 K en option.

Degré de protection : IP66, IP67. Température ambiante : de -40 °C à +45 °C.

info@elektriko.pl

IRC : > 80. Facteur de puissance : ≥ 0,97

Corps : polycarbonate stabilisé aux UV

Diffuseur : polycarbonate stabilisé aux UV

Plaque de montage : tôle d'acier galvanisée, revêtement par poudre

Pinces : acier inoxydable

Le luminaire est conçu pour un montage direct au mur ou au plafond

à l'aide de supports

ALIMENTATION : 230 V, 0/50-60 Hz, bornes de raccordement : 3 x 2,5 mm²

CERTIFICAT : KDB 15ATEX0049X CNBOP n° 3549/2019 Certificat PZH

ZB - version sans module de commutation

ZBT - version avec module de commutation

ZBS - version avec module de commutation

ZBR - version avec module de commutation

ZBC - version avec module de commutation

ZBH - version avec module de commutation

ZBD - version avec module de commutation

ZBM - version avec module de commutation

info@elektriko.pl

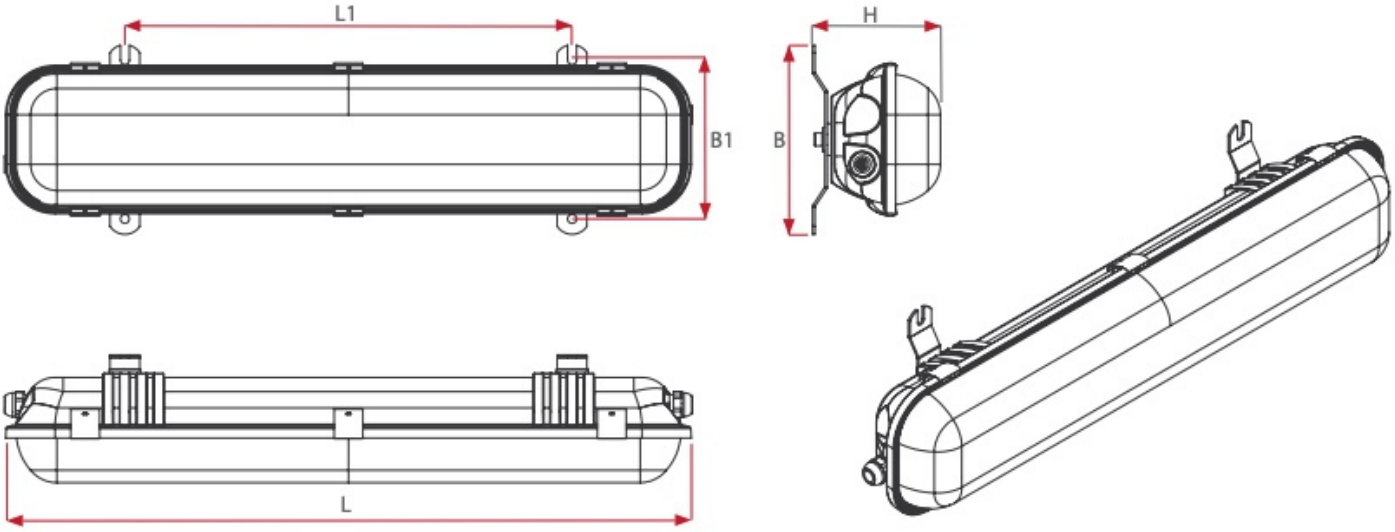

TYP	L [mm]	L1 [mm]	B [mm]	B1 [mm]	H [mm]
EXL210LED-0600	700	450	190	160	129
EXL210LED-1200	1300	800	190	160	129
EXL210LED-1500	1600	1000	190	160	129

ZESTAWIENIE TYPÓW

TYP OPRAWY	STRUMIEŃ OPRAWY [lm]	MOC POBIERANA[W]	SPRAWNOŚĆ [lm/W]	TEMP. PRACY [°C]
EXL210LED-0600-E2	2750	16,2	170	-40 ÷ +45
EXL210LED-0600-E4	5486	31,5	174	-40 ÷ +45
EXL210LED-1200-E4	6450	38	170	-40 ÷ +45
EXL210LED-1200-E8	10925	62,2	176	-40 ÷ +45
EXL210LED-1500-E6	8207	46,9	175	-40 ÷ +45

UWAGA: Zdjęcie poglądowe dla całej rodziny produktów.

info@elektriko.pl