Luminaire antidéflagrant pour batterie centrale 62W Exl210led-1200-e8-35e-33-11p20-grp-pc-zb

Kod Electriquo: 103697

UWAGA: Zdjęcie poglądowe dla całej rodziny produktów.

Dane techniczne:

- Plage de température de fonctionnement **-40 ÷ +45**
- Pouvoir **62 W**
- Flux lumineux de la lampe [lm] **10925lm**
- Température de couleur [K] **4000K** / **6500K**
- Source de lumière **LED**
- Classe de protection IP **IP66/67**
- Méthode d'installation **natynkowy**
- Dimensions **1300x190x129**

- Plage de température de fonctionnement **-40 ÷ +45**
- Pouvoir **62 W**
- Flux lumineux de la lampe [lm] **10925lm**
- Température de couleur [K] **4000K** / **6500K**
- Source de lumière **LED**
- Classe de protection IP **IP66/67**
- Méthode d'installation **natynkowy**

info@elektriko.pl

- Dimensions **1300x190x129**
- Classe de protection **I**
- Conformité aux normes européennes (CE) **TAK**
- Certificat CNBOP **TAK**
- Classe de protection IP **IP67**
- Zone antidéflagrante **21 i 2,22**

Luminaire antidéflagrant avec modules LED. Conçu pour une utilisation dans les zones 21 et 2.22 où il existe un risque d'explosion.

gaz, vapeurs et brouillards de liquides inflammables avec l'air, ainsi que poussières et fibres inflammables. Le luminaire est certifié ATEX.

Type de source lumineuse : modules LED. Durée de vie du luminaire : > 50 000 h L70B10.

Classe de protection : I. Température de couleur : 4 000 K ou 6 500 K en option.

Degré de protection : IP66, IP67. Température ambiante : de -40 °C à +45 °C.

IRC : > 80. Facteur de puissance : ≥ 0,97

Corps : polycarbonate stabilisé aux UV

Diffuseur : polycarbonate stabilisé aux UV

Plaque de montage : tôle d’acier galvanisée, revêtement par poudre

Pinces : acier inoxydable

Le luminaire est conçu pour un montage direct au mur ou au plafond

à l’aide de supports

ALIMENTATION : 230 V, 0/50-60 Hz, bornes de raccordement : 3 x 2,5 mm²

CERTIFICAT : KDB 15ATEX0049X CNBOP n° 3549/2019 Certificat PZH

ZB - version sans module de commutation

ZBT - version avec module de commutation

ZBS - version avec module de commutation

ZBR - version avec module de commutation

ZBC - version avec module de commutation

ZBH - version avec module de commutation

ZBD - version avec module de commutation

ZBM - version avec module de commutation

info@elektriko.pl

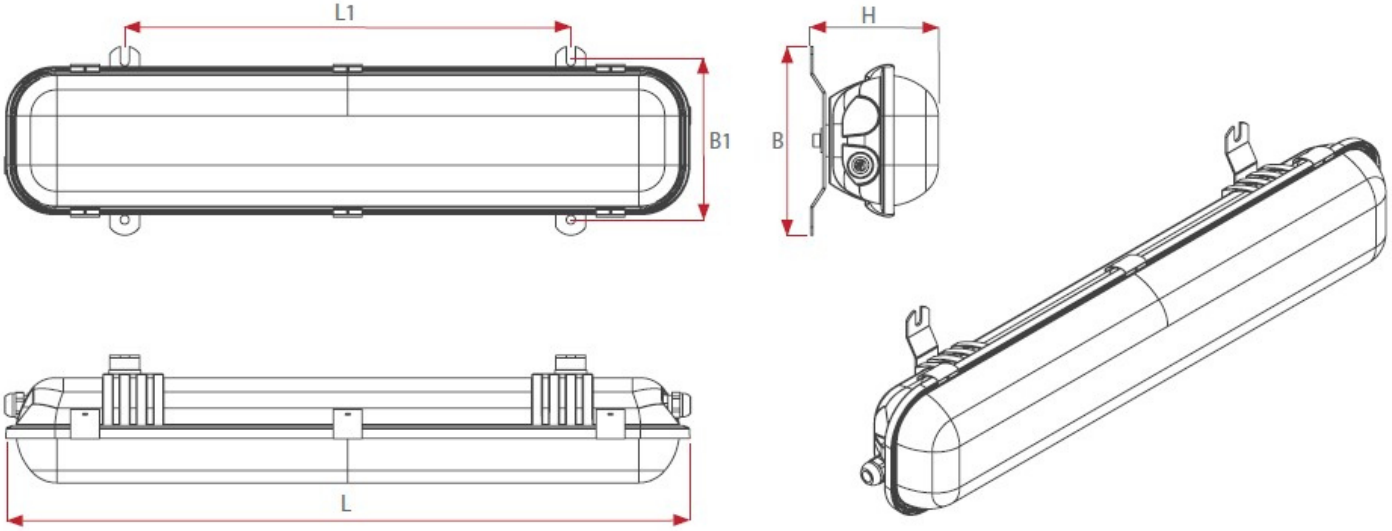

TYP	L [mm]	L1 [mm]	B [mm]	B1 [mm]	H [mm]
EXL210LED-0600	700	450	190	160	129
EXL210LED-1200	1300	800	190	160	129
EXL210LED-1500	1600	1000	190	160	129

ZESTAWIENIE TYPÓW

TYP OPRAWY	STRUMIEŃ OPRAWY [lm]	MOC POBIERANA[W]	SPRAWNOŚĆ [lm/W]	TEMP. PRACY [°C]
EXL210LED-0600-E2	2750	16,2	170	-40 ÷ +45
EXL210LED-0600-E4	5486	31,5	174	-40 ÷ +45
EXL210LED-1200-E4	6450	38	170	-40 ÷ +45
EXL210LED-1200-E8	10925	62,2	176	-40 ÷ +45
EXL210LED-1500-E6	8207	46,9	175	-40 ÷ +45

UWAGA: Zdjęcie poglądowe dla całej rodziny produktów.

WYKONANIA OPCJONALNE

3h

Zasilanie awaryjne:
Wersja zasilania awaryjnego A3. Możliwość pracy w otoczeniu o temp. od 0 °C do 45 °C

ŚREDNI STRUMIEŃ AWARYJNY

TYP OPRAWY	WERSJA A3 [lm]	WERSJA ZB [lm]
EXL210LED-0600-E2	836	1375
EXL210LED-0600-E4	812	2735
EXL210LED-1200-E4	796	3225
EXL210LED-1200-E8	808	5470
EXL210LED-1500-E6	780	4103

ZB

Współpraca z baterią centralną:
Wersja przeznaczona do współpracy z baterią centralną

FOTOMETRIA

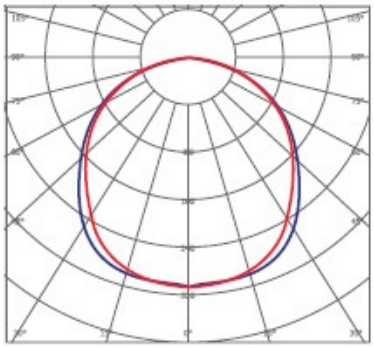

UWAGA: Zdjęcie poglądowe dla całej rodziny produktów.

info@elektriko.pl