Luminaire de secours haute température 37 W Ins400led-1500-b4a2-1-34e-40-20p20-alu-gl-a3-amoa

Kod Electriquo: 103724

UWAGA: Zdjęcie poglądowe dla całej rodziny produktów.

Dane techniczne:

- Plage de température de fonctionnement **od -40 C do +70 C**
- Pouvoir **37W**
- Flux lumineux de la lampe [lm] **5510**
- Ombre **GL - szkło hartowane**
- Dimensions **1719x145x75**
- Plage de température de fonctionnement **od -40 C do +70 C**
- Pouvoir **37W**
- Flux lumineux de la lampe [lm] **5510**
- Ombre **GL - szkło hartowane**
- Dimensions **1719x145x75**

Luminaire industriel étanche à l'eau et à la poussière avec modules LED. Boîtier en aluminium, abat-jour en verre ou en polycarbonate, embouts en aluminium. Trois versions d'optiques sélectionnées selon le design du client. Version de secours en option, pour fonctionner avec une batterie centrale, un système de contrôle DALI ou un détecteur de mouvement.

DONNÉES TECHNIQUES :

Type de source lumineuse : modules LED

Classe de protection : I

Degré de protection : IP66 / IP67

IRC : > 80

info@elektriko.pl

Facteur de puissance : ≥ 0,95

Durée de vie de la lampe :> 70 000 h L80B10

Température de couleur : 4 000 K (option : 6 500 K)

Température ambiante : de -40 °C à +70 °C

CONSTRUCTION :

Corps : aluminium anodisé

Diffuseur : verre trempé, verre de sécurité, polycarbonate, PMMA

Plaque de montage : aluminium anodisé

FIXATION :

Le luminaire est conçu pour être monté directement au plafond ou au mur à l'aide d'un support de montage.

ALIMENTATION : 230 V, 0/50-60 Hz, connexion bornes 3x2,5 mm2

info@elektriko.pl

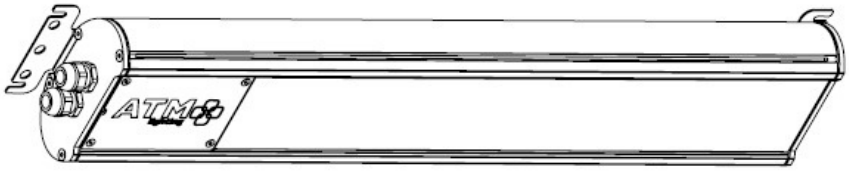

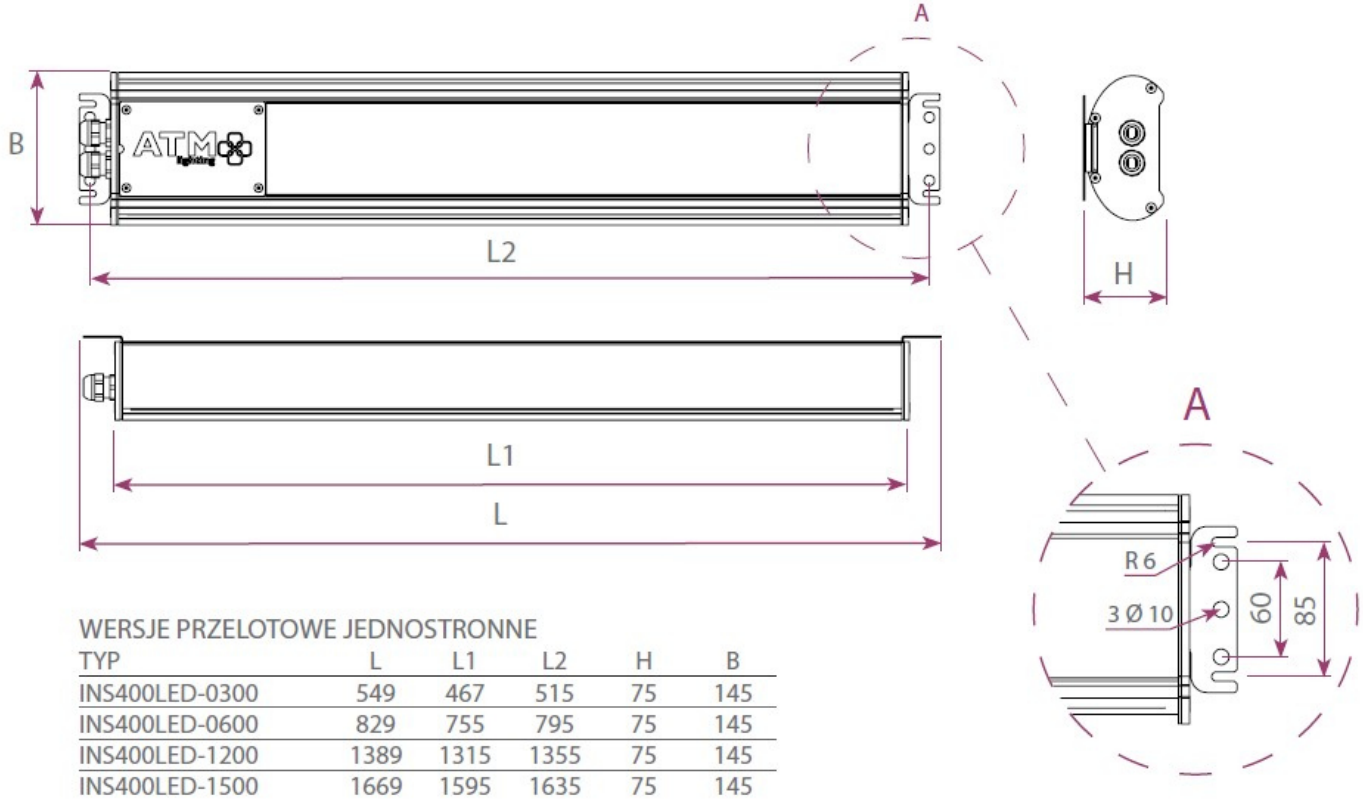

WERSJE PRZELOTOWE JEDNOSTRONNE

TYP	L	L1	L2	H	B
INS400LED-0300	549	467	515	75	145
INS400LED-0600	829	755	795	75	145
INS400LED-1200	1389	1315	1355	75	145
INS400LED-1500	1669	1595	1635	75	145

WERSJE AWARYJNE A3S JEDNOSTRONNE

TYP	L	L1	L2	H	B
INS400LED-0300-...-A3S	599	425	565	75	145
INS400LED-0600-...-A3S	879	805	845	75	145
INS400LED-1200-...-A3S	1439	1365	1405	75	145
INS400LED-1500-...-A3S	1719	1645	1685	75	145

UWAGA: Zdjęcie poglądowe dla całej rodziny produktów.

info@elektriko.pl

WERSJE AWARYJNE

3h

Zasilanie awaryjne:
Wesja z modułem autonomicznym 3h. Możliwość pracy w otoczeniu o temp. od -20°C* do +45°C. **A3S**

ZB

Współpraca z baterią centralną:
Wersja przeznaczona do współpracy z baterią centralną. **ZB**

DALI

Zasilacz z interfejsem DALI:
Opcjonalna wersja wyposażona w zintegrowany zasilacz z interfejsem DALI. **DA**

ŚREDNI STRUMIEŃ AWARYJNY

typ oprawy	wersja A3S** [lm]	wersja ZB** [lm]
INS400LED-0300-A1-1	551	570
INS400LED-0300-A1-2	541	840
INS400LED-0300-A1-3	522	990
INS400LED-0300-A1-4	518	1160
INS400LED-0600-B2-1	716	2260
INS400LED-0600-B2-2	720	3340
INS400LED-0600-B2-3	715	3970
INS400LED-0600-B2-4	721	4640
INS400LED-1200-B4-1	767	4510
INS400LED-1200-B4-2	787	6680
INS400LED-1200-B4-3	795	7950
INS400LED-1200-B4-4	814	9280
INS400LED-1500-B4A2-1	827	5640
INS400LED-1500-B4A2-2	778	8340
INS400LED-1500-B4A2-3	722	9925
INS400LED-1500-B4A2-4	677	11585

** - dla optyki standardowej.

TEMPERATURA PRACY

WERSJA AWARYJNA	TEMP. PRACY [°C]
A3S - *praca*	od -20°C do +45°C
A3S - *ładowanie baterii**	od 0°C do +45°C
ZB	*patrz tabela zestawienie typów*
ZBS	od -5°C do +45°C
ZBC	od -20°C do +45°C
ZBD	od -20°C do +45°C
ZBT	od 0°C do +45°C
ZBR	od -20°C do +45°C
ZBH	od +5°C do +45°C
ZBM	od -20°C do +45°C
DA - *praca*	od -25°C do +45°C
DA - *ładowanie baterii**	od 0°C do +45°C

* - ładowanie baterii musi odbywać się w zakresie temperatur od 0°C do +45°C.

UWAGA: Zdjęcie poglądowe dla całej rodziny produktów.

info@elektriko.pl