Luminaire antidéflagrant 68W EXF400LED-1200-FB4-2-35E-30-20M20-ALU-GL-AMOC

Kod Electriquo: 103733

UWAGA: Zdjęcie poglądowe dla całej rodziny produktów.

Dane techniczne:

- Plage de température de fonctionnement **- 40 ÷ + 55°C**
- Pouvoir **68**
- Flux lumineux de la lampe [lm] **9150**
- Dimensions **1389x75x145**
- Plage de température de fonctionnement **- 40 ÷ + 55°C**
- Pouvoir **68**
- Flux lumineux de la lampe [lm] **9150**
- Dimensions **1389x75x145**

Luminaire antidéflagrant avec modules LED. Conçu pour une utilisation dans les zones 1.21 et 2.22 présentant un risque d'explosion de gaz, vapeurs et brouillards de liquides inflammables avec l'air, ainsi que de poussières et fibres inflammables. Le boîtier est en aluminium et l'abat-jour en polycarbonate ou en verre trempé. Il peut être adapté en option à une batterie centrale ou à un système de contrôle DALI.

info@elektriko.pl

Zasilanie 220-240V, 0/50-60Hz (35E)

ZESTAWIENIE TYPÓW

TYP OPRAWY	STRUMIEŃ OPRAWY [lm]	MOC POBIERANA [W]	SPRAWNOŚĆ [lm/W]	TEMPERATURA PRACY [°C]
EXF400LED-0600-FB1-1	2022	15,7	129	- 40 ÷ + 55°C
EXF400LED-0600-FB1-2	2427	18,5	131	- 40 ÷ + 55°C
EXF400LED-0600-FB1-3	2831	21,3	133	- 40 ÷ + 55°C
EXF400LED-0600-FB2-1	3827	29,5	130	- 40 ÷ + 55°C
EXF400LED-0600-FB2-2	4593	34,9	132	- 40 ÷ + 55°C
EXF400LED-0600-FB2-3	5358	40,5	132	- 40 ÷ + 55°C
EXF400LED-1200-FB2-1	4036	29,7	136	- 40 ÷ + 55°C
EXF400LED-1200-FB2-2	4844	35,1	138	- 40 ÷ + 55°C
EXF400LED-1200-FB2-3	5651	40,7	139	- 40 ÷ + 55°C
EXF400LED-1200-FB4-1	7625	57,5	133	- 40 ÷ + 55°C
EXF400LED-1200-FB4-2	9150	68,0	135	- 40 ÷ + 55°C
EXF400LED-1200-FB4-3	10675	79,7	134	- 40 ÷ + 55°C

Zasilanie 110-254V, 50-60Hz; 220-250V 0Hz (25E)

ZESTAWIENIE TYPÓW

TYP OPRAWY	STRUMIEŃ OPRAWY [lm]	MOC POBIERANA [W]	SPRAWNOŚĆ [lm/W]	TEMPERATURA PRACY [°C]
EXF400LED-0600-FB1	2993	25,0	120	- 40 ÷ + 55°C
EXF400LED-0600-FB2	5664	45,0	126	- 40 ÷ + 55°C
EXF400LED-1200-FB2	5974	45,0	133	- 40 ÷ + 55°C
EXF400LED-1200-FB4	11285	89,9	126	- 40 ÷ + 55°C

UWAGA: Zdjęcie poglądowe dla całej rodziny produktów.

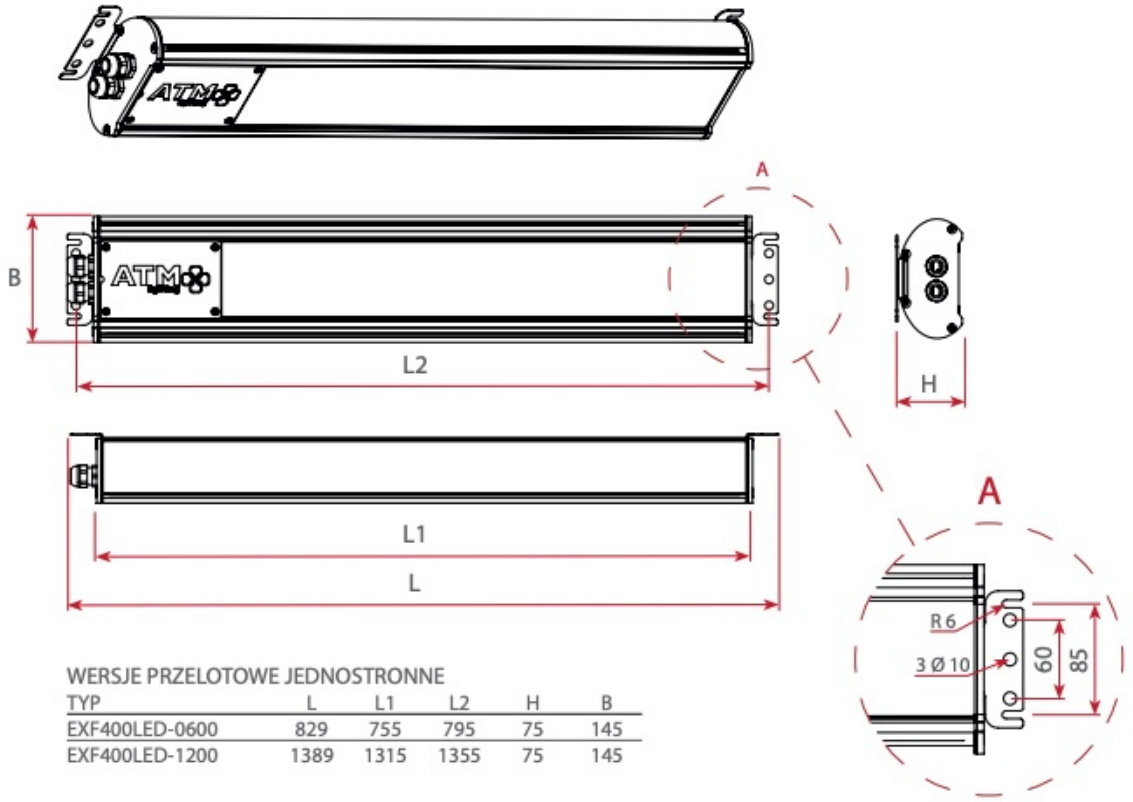

WERSJE PRZELOTOWE JEDNOSTRONNE

TYP	L	L1	L2	H	B
EXF400LED-0600	829	755	795	75	145
EXF400LED-1200	1389	1315	1355	75	145

UWAGA: Zdjęcie poglądowe dla całej rodziny produktów.

info@elektriko.pl