Flèche de poteau électrique

Kod Electriquo: 103811

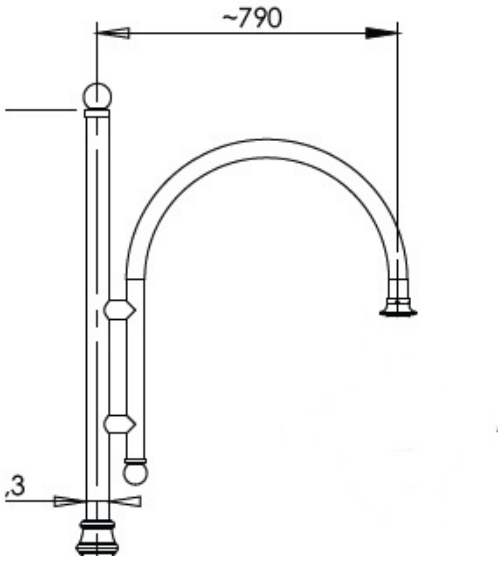

Caractéristiques du luminaire :

- structure de mât en acier soudée - conforme à la norme PN-EN 40-5:2004

- résistance aux charges horizontales - conforme à la norme PN-EN 40-3-3:2004

- éléments décoratifs en aluminium

- galvanisation à chaud selon la norme PN-EN ISO 1461:2011

- revêtement par poudre ou par pulvérisation selon le tableau RAL

- installation sur fondation préfabriquée B-50

Mât sans cadre

info@elektriko.pl