Projecteur Beam BM T4/2,0 m de hauteur 3x

Kod Electriquo: 103838

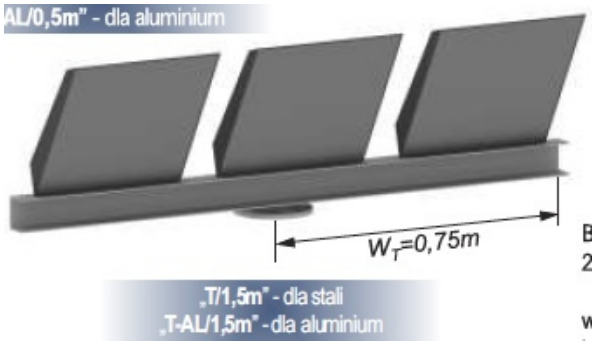

Phare sous le projecteur

info@elektriko.pl