Panneaux actifs hybrides D6 2x380W / turbine

Kod Electriquo: 103942

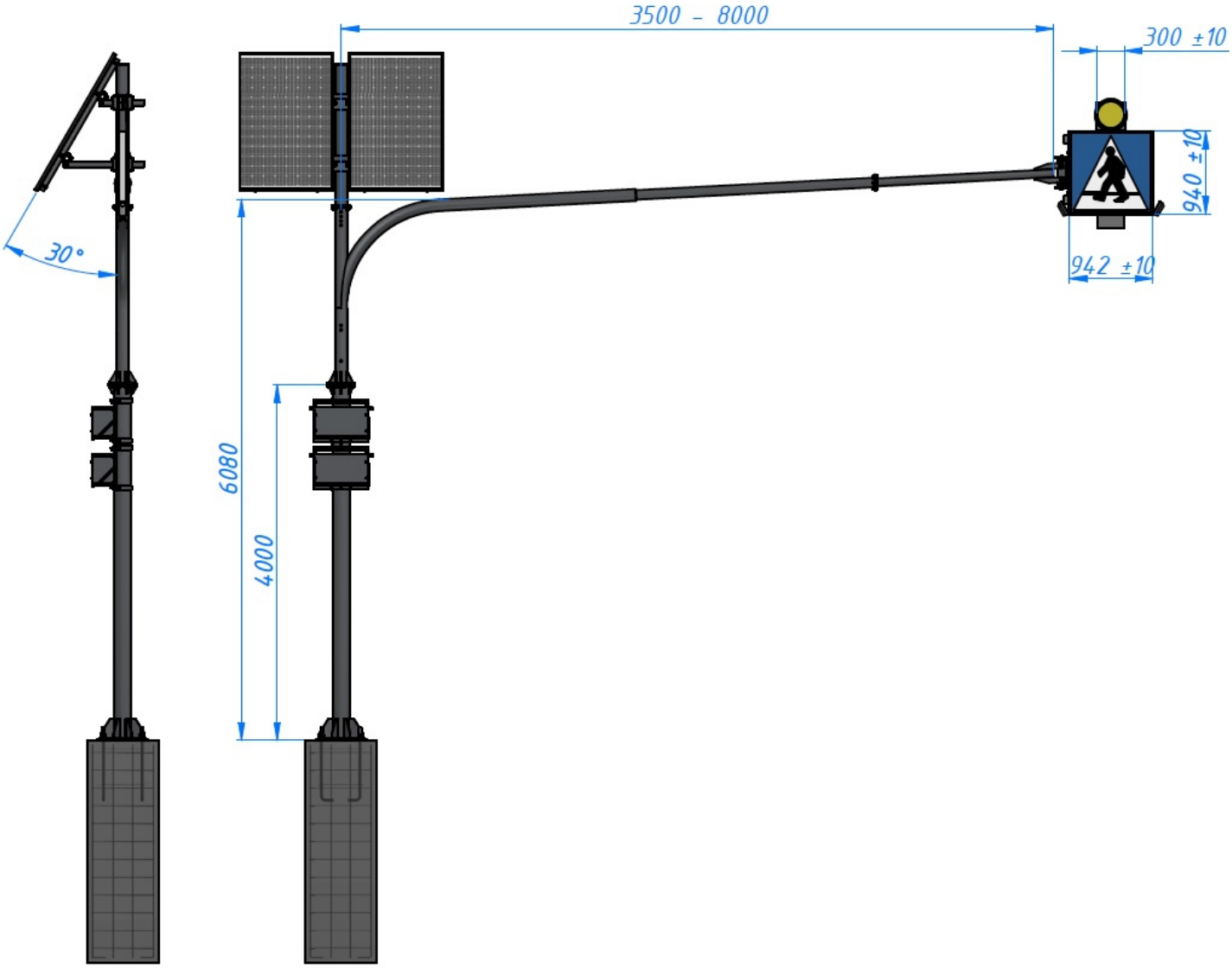

Dane techniczne:

- Panneau photovoltaïque **2x380W**
- Hauteur du poteau **6-8m**
- Hauteur de la flèche **do 6m**
- Mode de commutation **czujnik ruchu**
- Panneau photovoltaïque **2x380W**
- Hauteur du poteau **6-8m**
- Hauteur de la flèche **do 6m**
- Mode de commutation **czujnik ruchu**

Les marquages routiers actifs (également appelés panneaux lumineux ou LED) sont très efficaces pour améliorer la sécurité routière. Ils sont particulièrement importants pour garantir la sécurité des piétons. Ils sont généralement utilisés aux endroits où le conducteur doit prêter une attention particulière à certains aspects de la route, comme les passages piétons.

info@elektriko.pl

Długość ramienia wysięgnika	3500 - 8000
Średnica pulsatora nad kasetonem	Ø 300
Moc kasetonu	10W
Moc oprawy doświetlającej przejście	18W
Moc pulsatorów nad kasetonem	10W
Moc panelu solarnego	380W x2
Detektor ruchu	OD850
Pojemność akumulatora	120Ah x2

info@elektriko.pl