Antem Led 50w-nw B

Kod Electriquo: 104537 Kod Kanlux: 33203

UWAGA: Zdjęcie poglądowe dla całej rodziny produktów.

Dane techniczne:

- Classe de protection **I**
- Pouvoir **50W**
- Couleur **Czarny**
- Flux lumineux de la lampe [lm] **4000lm**
- Température de couleur [K] **4000K**
- Classe de protection IP **IP65**
- Classe de protection **I**
- Pouvoir **50W**
- Couleur **Czarny**
- Flux lumineux de la lampe [lm] **4000lm**
- Température de couleur [K] **4000K**
- Classe de protection IP **IP65**
- Fréquence nominale **50Hz**
- Dimensions [mm] **160x188x36**
- Tension nominale **220-240 ACV**

info@elektriko.pl

ANTEM est une gamme de projecteurs LED. Ces projecteurs sont faciles à connecter et, grâce à leur boîtier de jonction intégré, évitent les connexions de câbles disgracieuses. ANTEM LED propose une large gamme de puissances, de 10 W à 100 W, ainsi que des versions avec et sans détecteur de mouvement. L'abat-jour à prisme délicat diffuse la lumière en douceur et réduit l'éblouissement. La version sans détecteur de mouvement est IP65, tandis que la version avec détecteur est IP44. Le détecteur est réglable en termes de durée d'éclairage, d'intensité lumineuse et de zone de détection.

UWAGA: Zdjęcie poglądowe dla całej rodziny produktów.

info@elektriko.pl

UWAGA: Zdjęcie poglądowe dla całej rodziny produktów.

info@elektriko.pl

UWAGA: Zdjęcie poglądowe dla całej rodziny produktów.

info@elektriko.pl

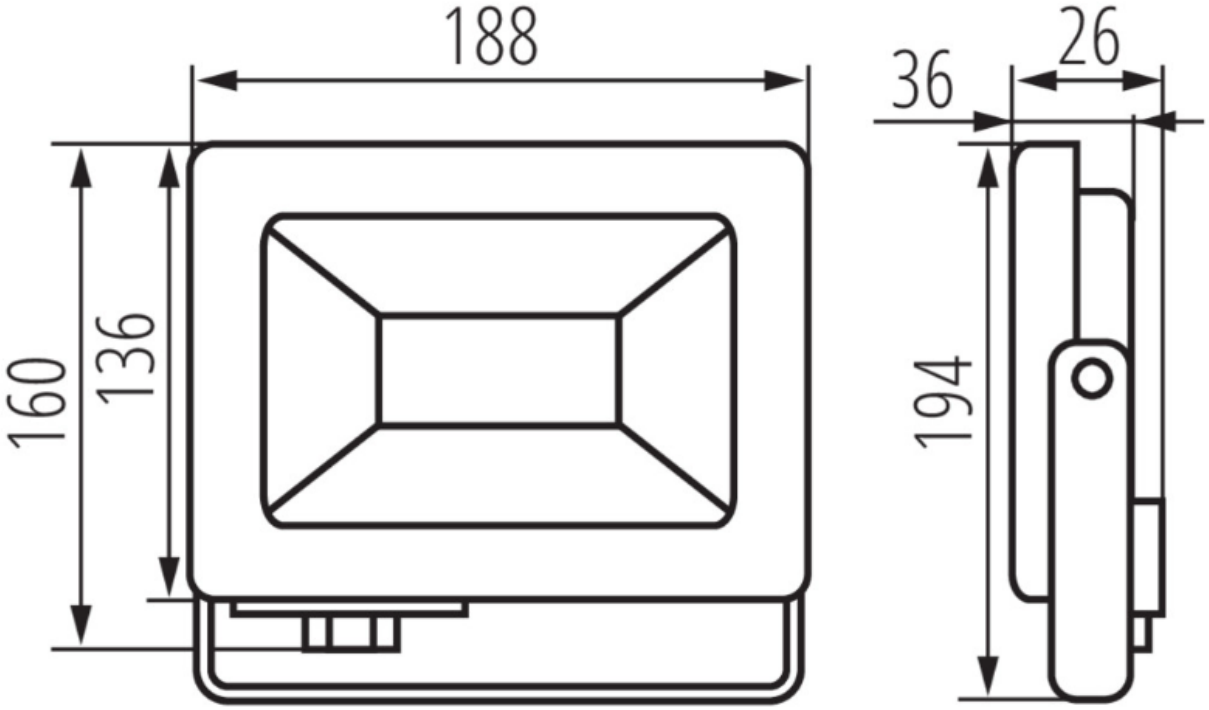

UWAGA: Zdjęcie poglądowe dla całej rodziny produktów.

info@elektriko.pl