Feu de stationnement LED 30 W IP65 COB

Kod Electriquo: 104917

Dane techniczne:

- Pouvoir **30W**
- Flux lumineux de la lampe [lm] **3400lm**
- Température de couleur [K] **4500K**
- Tension [V] **180-260V AC**
- Classe de protection IP **IP65**
- Méthode d'installation **nasadzanie na słup fi 60 mm**
- Couleur **standard RAL9005 lub 9006**
- Angle du faisceau lumineux **60 stopni x120 stopni**
- Dimensions **90x200x425 mm**
- Waga **1.80**

- Pouvoir **30W**
- Flux lumineux de la lampe [lm] **3400lm**
- Température de couleur [K] **4500K**
- Tension [V] **180-260V AC**
- Classe de protection IP **IP65**
- Méthode d'installation **nasadzanie na słup fi 60 mm**
- Couleur **standard RAL9005 lub 9006**
- Angle du faisceau lumineux **60 stopni x120 stopni**
- Dimensions **90x200x425 mm**
- Waga **1.80**

Lampe utilisée pour l'éclairage des rues, places, allées, jardins, parcs, parkings et autres lieux nécessitant un bon éclairage, montée sur un mât. Solution idéale pour les économies d'énergie.

Puissance lumineuse : 30 W / 60 W

info@elektriko.pl

Couleur de la lumière : Naturelle : 4 500 K

Luminance : 3 400 lm pour 30 W, 4 800 lm pour 60 W

Type de diode : COB

Support d'éclairage : monté sur un tube de 60 W

Matériau : fonte d'aluminium

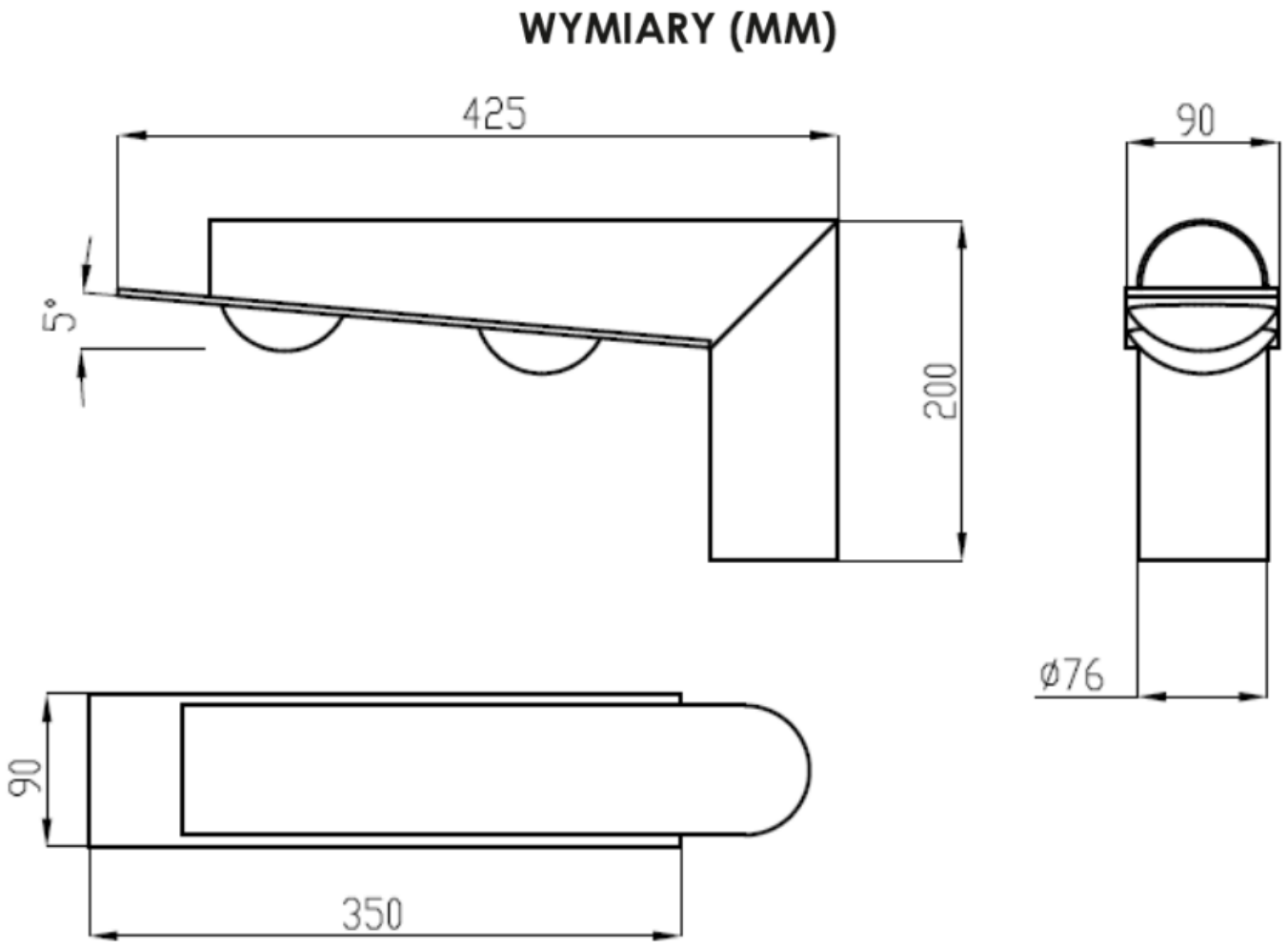

info@elektriko.pl