Kit d'éclairage LED DROP II 2x48 symétrique, 3 500 K, graphite anodisé-acier inoxydable

Kod Electriquo: 105391 Kod Rosa: 215133/3/S/10kV

UWAGA: Zdjęcie poglądowe dla całej rodziny produktów.

Dane techniczne:

- Flux lumineux de la lampe [lm] **6550 lm x 2**
- Température de couleur [K] **3500**
- Puissance LED [W] **48 W x 2**
- Puissance totale **55 W x 2**
- Type de fondation **B-50** / **Z-50**
- Hauteur totale **5.2 m**
- Waga **34.90**
- Flux lumineux de la lampe [lm] **6550 lm x 2**

info@elektriko.pl

- Température de couleur [K] **3500**
- Puissance LED [W] **48 W x 2**
- Puissance totale **55 W x 2**
- Type de fondation **B-50** / **Z-50**
- Hauteur totale **5.2 m**
- Waga **34.90**
- Classe de protection IP **IP66**

Application - routes résidentielles (intérieures), parcs, voies piétonnes

Système optique - lentille PMMA

Matériau - alliage d'aluminium anodisé

Durée de vie estimée - L90B10 - 100 000 h

Indice de rendu des couleurs IRC - > 70

Fréquence de la tension d'alimentation - 50/60 Hz

Facteur de puissance - ≥ 0,95

Nombre de diodes - 2x16

Système de contrôle - L'ensemble d'éclairage LED peut être connecté à un système de contrôle externe via l'interface DALI (prise en charge optionnelle du signal analogique 1-10 V).

info@elektriko.pl

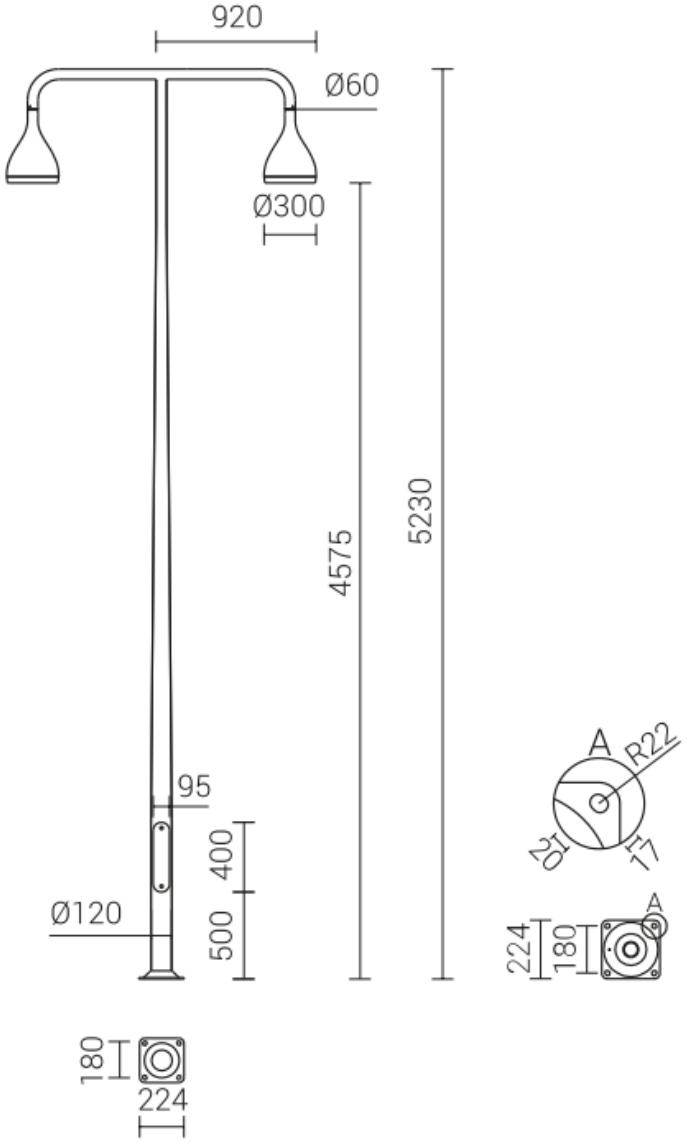

UWAGA: Zdjęcie poglądowe dla całej rodziny produktów.

info@elektriko.pl