Mât d'éclairage conique 16 m avec traverse 4NT et fondation

Kod Electriquo: 105428

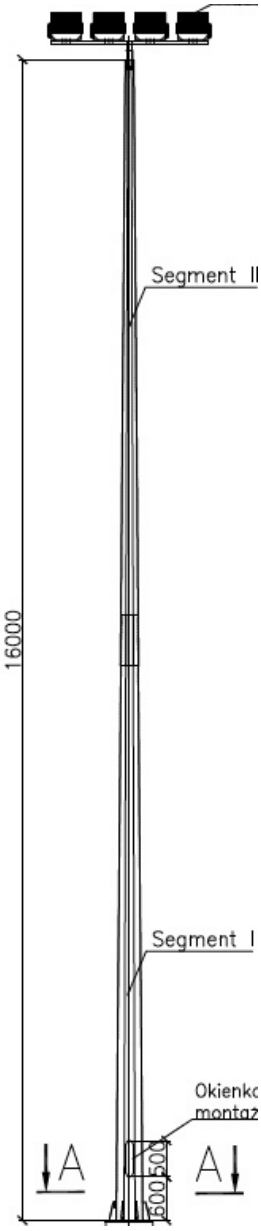

Dane techniczne:

- Hauteur du poteau **16 m**
- Type de fondation **FS-250/65**
- Hauteur du poteau **16 m**
- Type de fondation **FS-250/65**

Mât d'éclairage conique pour l'éclairage des installations sportives

info@elektriko.pl

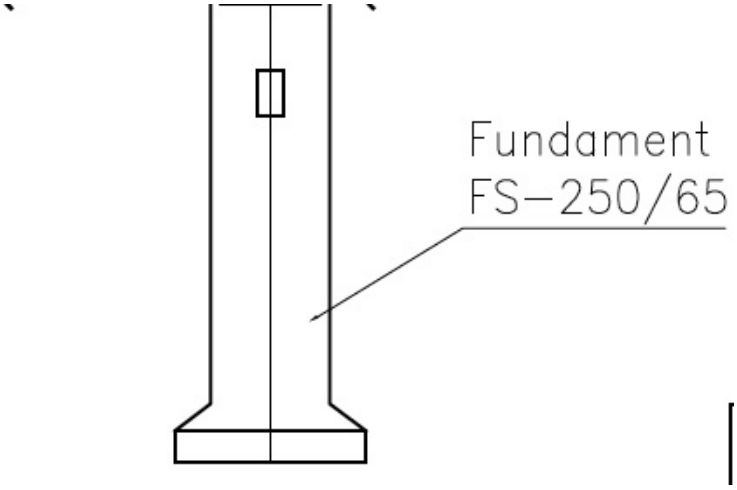

A—A

Stopa masztu

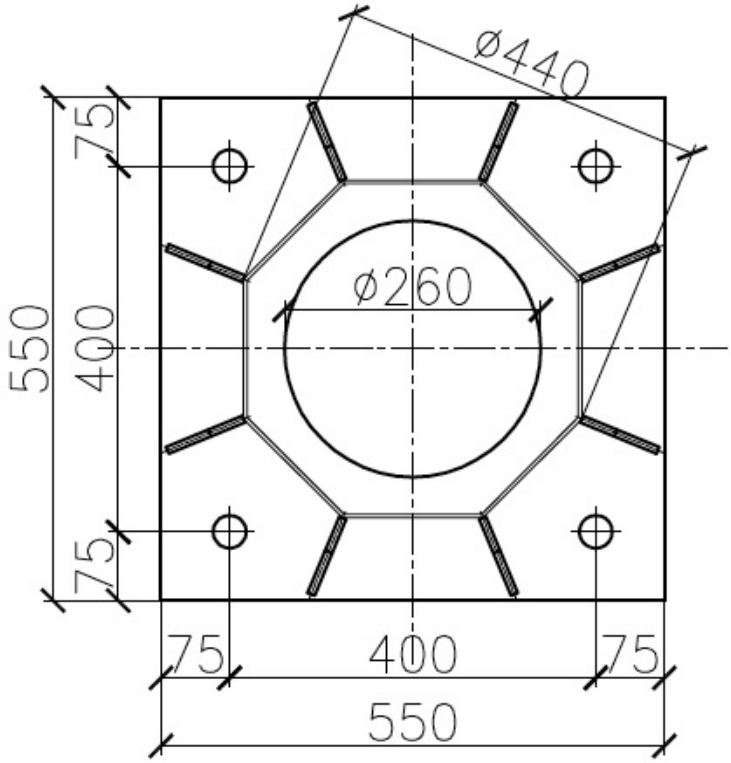

info@elektriko.pl

Poprzeczka 4NT

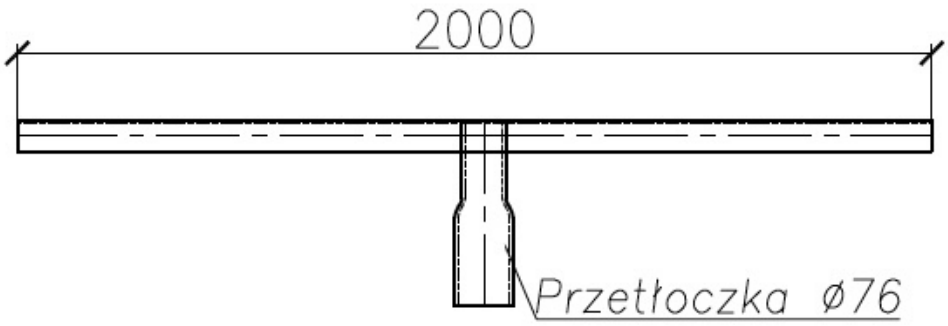

info@elektriko.pl