Flèche en aluminium Wr-4/1/0,6/15 ZP anodisé anthracite

Kod Electriquo: 105606 Kod Rosa: 4720419/CI78

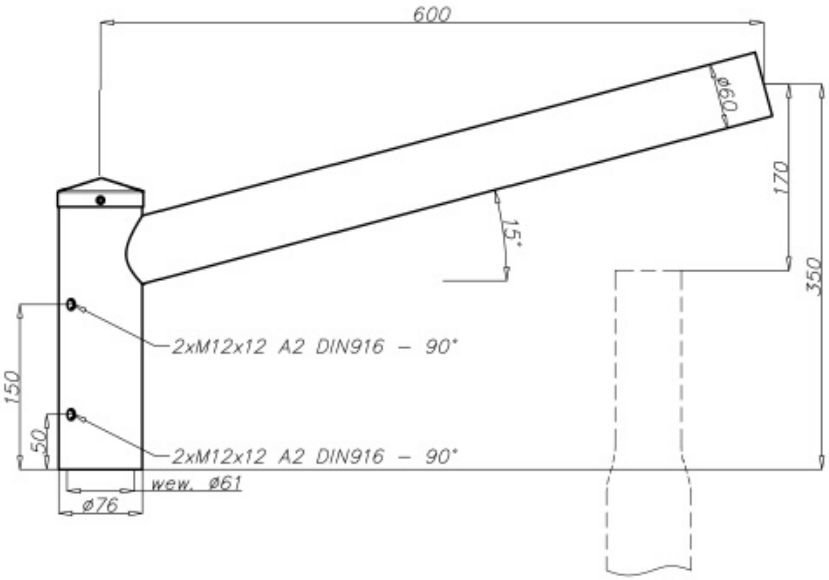

Dane techniczne:

- Hauteur **380mm**
- Poids net **1,92kg**
- Hauteur **380mm**
- Poids net **1,92kg**

10 couleurs d'anodisation

Les flèches en aluminium sont soumises à un processus d'anodisation, qui implique la production électrochimique d'une couche d'oxyde

sur la surface métallique. L'anodisation assure non seulement une protection durable des flèches contre les agressions extérieures, mais permet également de teindre l'aluminium en 10 couleurs, chacune avec une option de brillantage.

Tête de montage

Haute résistance à la torsion de 640 Nm. 4 vis de montage permettent un réglage très facile de la flèche parallèlement au mât. Montage sur un mât d'une extrémité de 60 mm.

info@elektriko.pl