Flèche en aluminium WRP 2/1.0/1.2/5 en acier inoxydable anodisé

Kod Electriquo: 105736 Kod Rosa: 47219212/C45

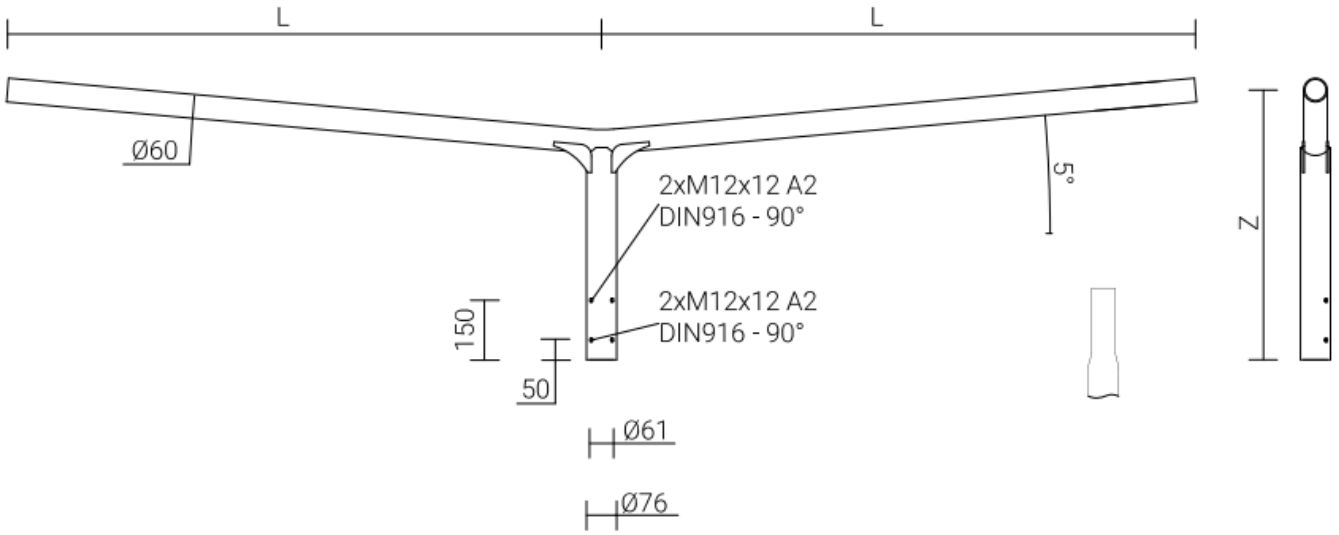

Anodisation 10 couleurs. Garniture en fibre de polypropylène. Usage : poteaux en aluminium avec une extrémité de 60 x 180 mm. Application : montage sur poteaux en aluminium de type SAL avec une extrémité de 60 x 180 mm. Finition : aluminium rectifié. Matériau : alliage d'aluminium anodisé. Certification CE : la flèche et le poteau sont un ensemble. Pour les flèches, la déclaration de performance du poteau sur lequel elles sont montées s'applique.

info@elektriko.pl