Amplificateur PWM RGBW WZM-4C pour bande LED ou autres sources lumineuses, dans un boîtier rail DIN.

Kod Electriquo: 105763

UWAGA: Zdjęcie poglądowe dla całej rodziny produktów.

Dane techniczne:

- Tension [V] **9-24V DC**
- Dimensions **53 x 90 x 65 mm**
- Tension [V] **9-24V DC**
- Dimensions **53 x 90 x 65 mm**

L'amplificateur WZM-4C est un amplificateur à 4 canaux alimentant en courant des bandes LED RGBW ou d'autres sources lumineuses LED, dont la luminosité peut être contrôlée par modulation PWM. La capacité de charge de sortie de l'amplificateur est de 10 A/canal, ce qui, avec une tension d'alimentation de bande LED typique de 12 V, donne une puissance de 12 V x 10 A = 120 W/canal. Les entrées et sorties de l'amplificateur peuvent être connectées ensemble s'il est nécessaire de contrôler une charge d'une puissance supérieure à 120 W. La tension d'alimentation maximale de l'amplificateur est de 24 V, ce qui permet de doubler la puissance de sortie, mais la charge LED doit alors être adaptée à la même tension. L'amplificateur peut fonctionner avec n'importe quel contrôleur de bande LED RGBW avec un plus commun, par exemple avec le contrôleur SPL-4C. Jusqu'à une douzaine d'amplificateurs WZM-4C peuvent être connectés à un contrôleur, augmentant ainsi le nombre de bandes ou de LED RGBW contrôlées.

Les entrées de l'amplificateur WZM-4C + RGBW sont isolées galvaniquement, ce qui garantit la sécurité du contrôleur LED, qui n'est pas connecté aux circuits de sortie.

À côté des connecteurs + RGBW se trouvent 4 diodes colorées indiquant le niveau des signaux d'entrée. De plus, des circuits de filtrage numérique et d'amélioration de la forme d'onde PWM ont été utilisés aux entrées, ce qui élimine efficacement toute distorsion des signaux de commande. Aux sorties de l'amplificateur, des formes d'onde de tension

info@elektriko.pl

PWM correctes apparaissent, contrôlant d'autres récepteurs LED.

Conditions d'utilisation correcte et sûre de l'amplificateur WZM-4C :

- les conditions d'alimentation de l'appareil doivent être respectées conformément aux données techniques. - pour connecter l'alimentation et les LED aux sorties RGBW, utiliser des câbles d'une section suffisamment grande en fonction de la valeur du courant circulant.

- tous les câbles de connexion doivent être protégés contre les dommages mécaniques et thermiques.

- toutes les opérations d'assemblage de l'appareil et le raccordement des câbles aux bornes ne doivent être effectués qu'avec l'alimentation débranchée.

- l'appareil doit être protégé du contact avec l'eau et d'autres liquides, et l'appareil ne doit pas être allumé dans des conditions d'humidité élevée.

- ne pas utiliser d'éclairage contrôlé par des signaux PWM à proximité de sources lumineuses à LED. machines et dispositifs rotatifs ou leurs pièces rotatives, car l'effet stroboscopique peut se produire ; cet effet crée l'illusion d'immobilité d'éléments en rotation rapide éclairés par une lumière contrôlée par impulsions, ce qui peut conduire à des situations dangereuses pour la santé et la vie, et peut même provoquer des accidents.

Données techniques de l'amplificateur WZM-4C :

Tension d'alimentation : 9-24 V CC

Consommation de courant - Bornes de SORTIE V+ V- : max 50 mA

Nombre de canaux PWM : 4 – RGB W

Type de sortie : OC (collecteur ouvert, N-MOSFET)

Polarité entrée/sortie : commun plus (anode commune)

Capacité de charge de chaque sortie : 10 A

Fréquence du signal PWM : 0 - 1 000 Hz

Plage de température et conditions de fonctionnement : +5 °C - +45 °C, pièces sèches

Dimensions du contrôleur : 53 x 90 x 65 mm

info@elektriko.pl

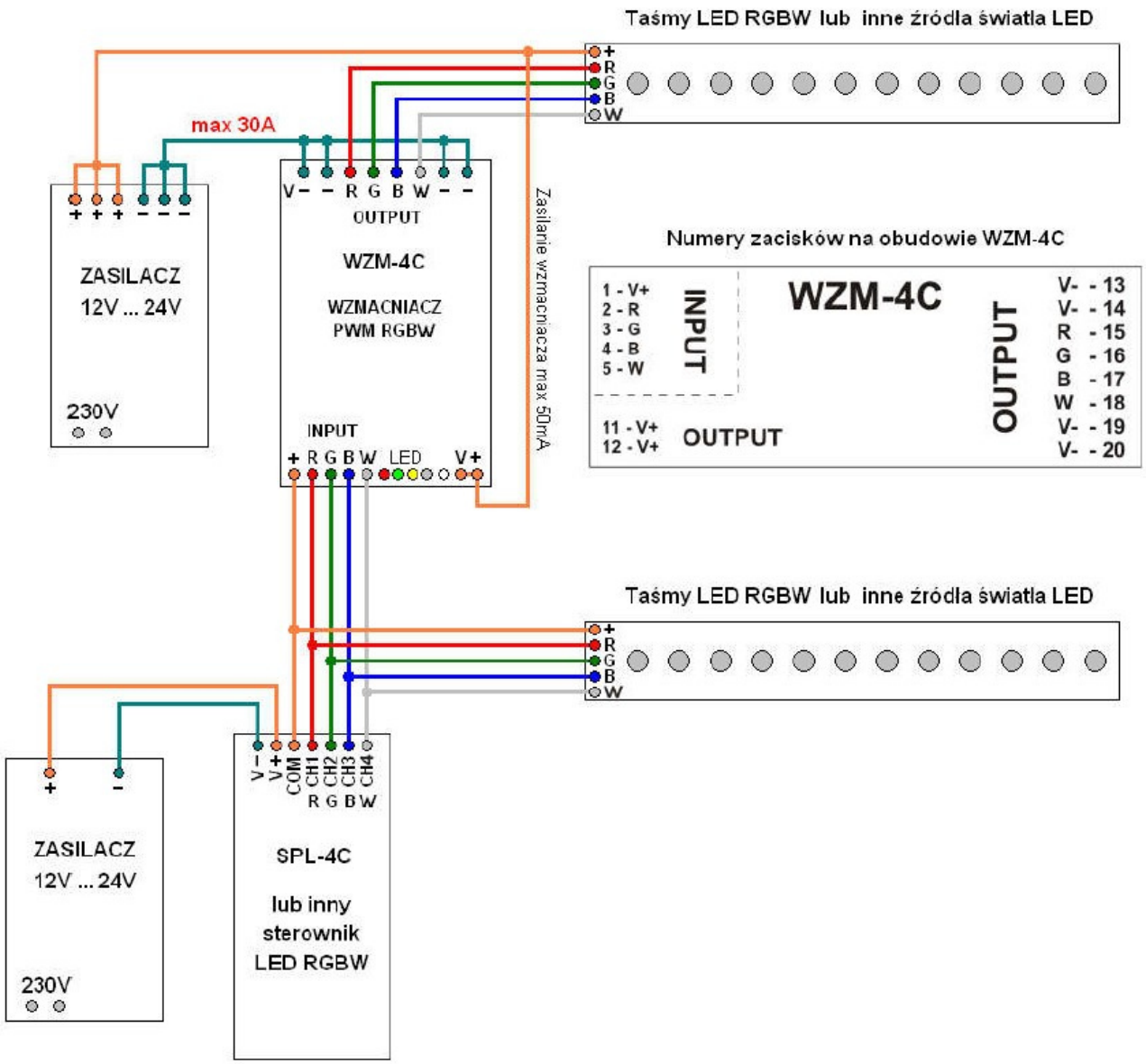

UWAGA: Zdjęcie poglądowe dla całej rodziny produktów.

info@elektriko.pl