Luminaire LED haute baie 240 W 230 V 45 600 lm 5 000 K

Kod Electriquo: 105938

UWAGA: Zdjęcie poglądowe dla całej rodziny produktów.

Dane techniczne:

- Pouvoir **240 W**
- Flux lumineux de la lampe [lm] **45600lm**
- Température de couleur [K] **5000K**
- Classe de protection IP **IP65**
- Degré de protection mécanique IK **IK08**
- Dimensions **ø260xH146mm**
- Angle du faisceau [°] **120°**
- Pouvoir **240 W**
- Flux lumineux de la lampe [lm] **45600lm**
- Température de couleur [K] **5000K**
- Classe de protection IP **IP65**
- Degré de protection mécanique IK **IK08**
- Dimensions **ø260xH146mm**
- Angle du faisceau [°] **120°**

Luminaire industriel utilisé dans les locaux industriels de grande hauteur, tels que les entrepôts, les halls de production, les centres logistiques ou les salles de sport. Ces luminaires sont spécialement conçus pour un montage en hauteur et fournissent un éclairage uniforme sur une grande surface. Applications : - Éclairage des halls industriels - Entrepôts à hauts rayonnages - Commerces, commerces et services - Salles de sport et de loisirs

info@elektriko.pl

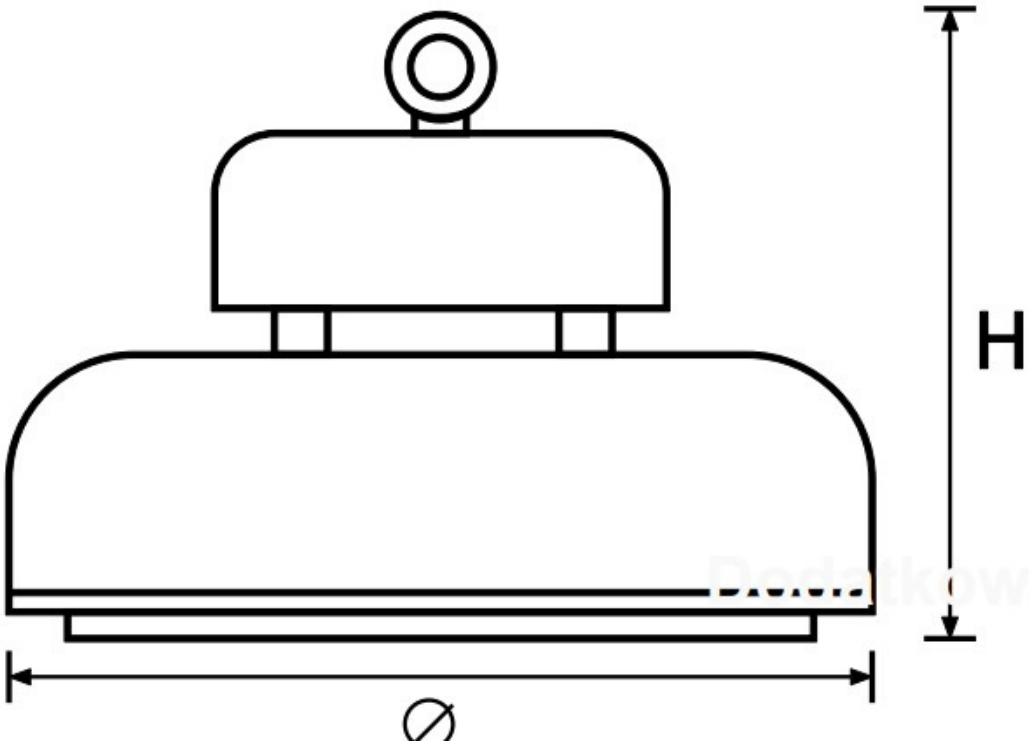

UWAGA: Zdjęcie poglądowe dla całej rodziny produktów.

info@elektriko.pl