Luminaire LED ELBA, 2 700 K, peint en noir

Kod Electriquo: 106129 Kod Rosa: 213050/1/10kV

UWAGA: Zdjęcie poglądowe dla całej rodziny produktów.

Dane techniczne:

- Pouvoir **36W oprawa** / **33W LED**
- Efficacité lumineuse [lm/W] **100lm** / **W**
- Flux lumineux de la lampe [lm] **3450lm oprawa** / **5300lm LED**
- Température de couleur [K] **2700K**
- Courant d'alimentation **940mA**
- Waga **5.00**
- Pouvoir **36W oprawa** / **33W LED**
- Efficacité lumineuse [lm/W] **100lm** / **W**
- Flux lumineux de la lampe [lm] **3450lm oprawa** / **5300lm LED**
- Température de couleur [K] **2700K**

info@elektriko.pl

- Courant d'alimentation **940mA**
- Waga **5.00**

Application : parcs, voies piétonnes, pistes cyclables

Montage : directement sur un poteau ou sur une flèche

avec extrémité Ø 60 x 50 mm

Classe de protection : IP 65

Matériau : corps du luminaire – aluminium moulé sous pression,

toit – tôle d'aluminium profilée,

diffuseur – cylindrique gelé ø 200 mm (PMMA)

Couleur : corps du luminaire peint en noir RAL 9005

toit peint en noir RAL 9005,

couvercle supérieur anodisé noir

Durée de vie estimée : L90F10 – 50 000 h,

L80F20 – 100 000 h

IRC : > 80

Facteur de correction S/P : 1,45 pour 3 500 K

Fréquence d’alimentation : 50 - 60 Hz

Facteur de puissance : ≥ 0,95

Courant d’appel : 57 A / 210 µs pour 33 W

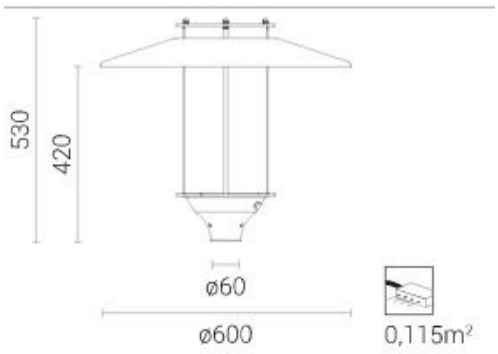

UWAGA: Zdjęcie poglądowe dla całej rodziny produktów.

info@elektriko.pl