Mât d'éclairage filé EOP 10,5/2,5

Kod Electriquo: 106247

UWAGA: Zdjęcie poglądowe dla całej rodziny produktów.

Dane techniczne:

- Hauteur du poteau **10,5m**
- Waga **890.00**
- Hauteur du poteau **10,5m**
- Waga **890.00**

Les mâts EOP sont dotés d'une tête intégrée permettant la fixation de la lisse. Leur force de pointe équivalente est de 2,5 kN et permet la fixation de lisses à un ou plusieurs bras dans toutes les zones de vent en Pologne.

L'équipement standard des mâts EOP comprend un capot de tête esthétique et un capot composite anti-vandalisme pour le boîtier de connexion des fusibles, avec un bornier pour le raccordement d'une ligne de câble de 2 x 5 x 35 mm², avec un espace pour la protection électrique du luminaire. Les mâts d'éclairage sont fabriqués selon le système de

info@elektriko.pl

conformité 1 en béton de classe C40/50 et portent le marquage CE conformément à la norme PN-EN 40-4:2008. L'offre de l'entreprise comprend des éléments de base pour mâts d'éclairage et des lisses en acier, fabriqués en tubes, galvanisés et peints selon les exigences du client.

UWAGA: Zdjęcie poglądowe dla całej rodziny produktów.

info@elektriko.pl

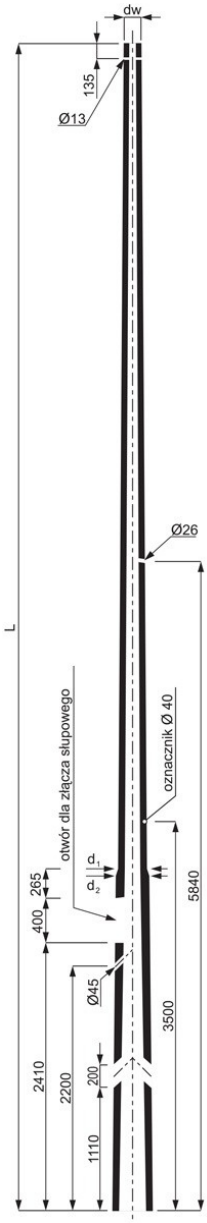

UWAGA: Zdjęcie poglądowe dla całej rodziny produktów.

info@elektriko.pl

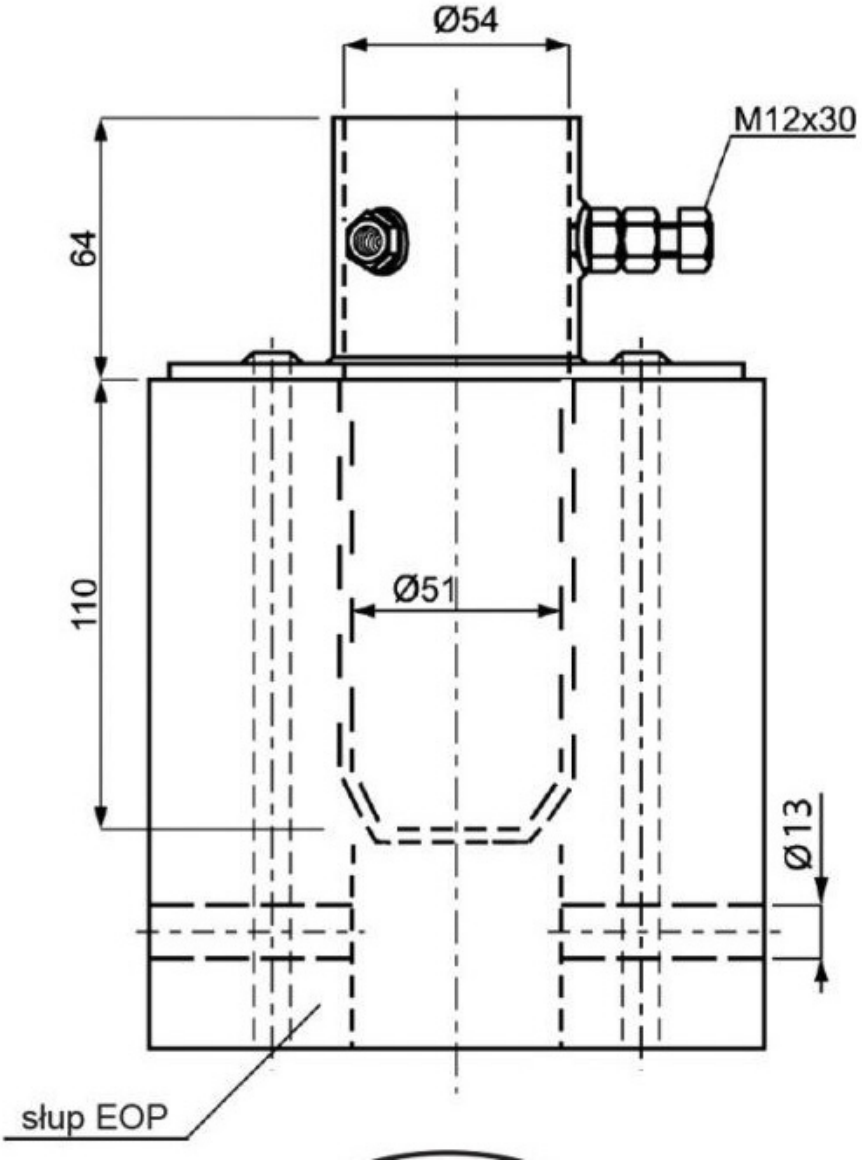

UWAGA: Zdjęcie poglądowe dla całej rodziny produktów.

info@elektriko.pl

Lp.	Wyszczególnienie	Typ	Ilość	Jednostka	Masa jedn. [kg]	Producent
1	Słup oświetleniowy	EOP-9/2,5	1	szt.	683	Strunobet
		EOP-10,5/2,5			855	
		EOP-12/2,5			1043	
2	Tuleja redukcyjna	TR	1		0,18	
3	Złącze słupowe z zabezpieczeniami opraw	ZS-□			□	
4	Osłona głowicy słupa	OG	1		0,10	
5	Wysięgnik do oprawy	W1-□/□	1		□	
6		W1-□/□	1		□	
		W2-□/□			□	
		W3-□/□			□	
		W4-□/□			□	
		WP-□			□	
7	Uchwyt wysięgnika	UW-1	2		1,0	
8	Ustój	Uo	1		-	
		Uos1			□	
		Up			□	
9	Oprawa oświetleniowa	□	□		□	□
10	Przewód elektroenergetyczny okrągły 450/750V	YDYżo 3x1,5mm²	□	m	0,59	□
11	Uziom		1	kpl	□	
12	Śruba M10x25-4.8-A-Fe/ZnSZ z nakętką podkładką okrągłą i sprężystą	N10x25	1	szt.	0,04	
13	Końcówka kątowa 90°	16x10 KU-L-W	1		□	GPH
		25x10 KU-L-W				
		35x10 KU-L-W				
14	Przewód miedziany	LY1x16mm²	0,6	m	□	
		LY1x25mm²				
		LY1x35mm²				

UWAGA: Zdjęcie poglądowe dla całej rodziny produktów.

info@elektriko.pl