Luminaire décoratif V1-H LED-32-100W

Kod Electriquo: 106356

UWAGA: Zdjęcie poglądowe dla całej rodziny produktów.

Dane techniczne:

- Pouvoir **100 W**
- Flux lumineux de la lampe [lm] **14300**
- Courant d'alimentation **1000mA**
- Pouvoir **100 W**
- Flux lumineux de la lampe [lm] **14300**
- Courant d'alimentation **1000mA**
- Source de lumière **LED CREE XP-G3**
- Classe de protection IP **IP66**
- Degré de protection mécanique IK **IK09**
- Tension [V] **230 V AC**

info@elektriko.pl

Un luminaire d'extérieur décoratif et moderne. Le joint en néoprène assure une étanchéité IP66, et le verre IK09 hautement purifié et résistant aux chocs garantit de nombreuses années d'utilisation.

Le système optique est modulaire. Le luminaire est spécialement conçu pour un montage direct sur mât. Il est équipé de diodes CREE XP-G3. Grâce à ses lentilles remplaçables, il est possible de choisir parmi de nombreuses distributions lumineuses.

Ce luminaire est idéal pour l'éclairage des boulevards, des voies piétonnes et cyclables, ainsi que des lotissements.

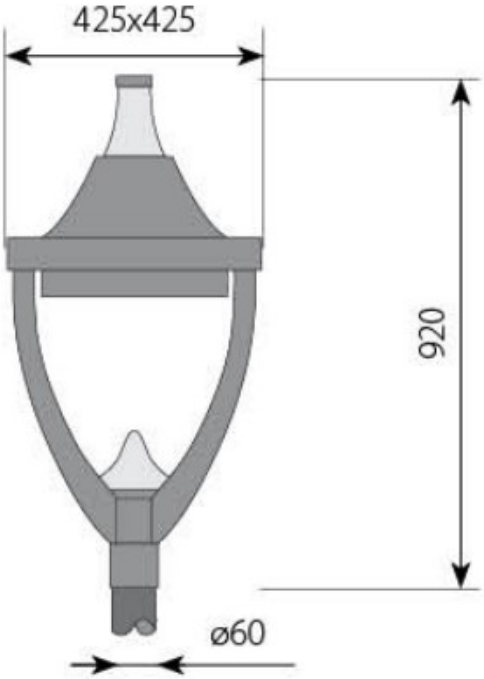

UWAGA: Zdjęcie poglądowe dla całej rodziny produktów.

Ilość diód		16 LED	24 LED	32 LED	48 LED
Prąd 350mA	Strumień świetlny (lm)	2877	4316	5754	8631
	Moc (W)	17	25	33	50
Prąd 500mA	Strumień świetlny (lm)	3826	5740	7653	11479
	Moc (W)	24	36	48	72
Prąd 700mA	Strumień świetlny (lm)	5380	8070	10760	16140
	Moc (W)	34	51	69	103
Prąd 1000mA	Strumień świetlny (lm)	7193	10789	14385	-
	Moc (W)	50	75	100	-

UWAGA: Zdjęcie poglądowe dla całej rodziny produktów.

info@elektriko.pl