Batterie lithium-fer-phosphate LiFePO4 Kon-Tec 50 Ah 12,8 V

Kod Electriquo: 106675

Dane techniczne:

- Tension [V] **12,8V**
- Classe de protection IP **IP54**
- Dimensions [mm] **196x165.5x175mm**
- Capacité de la batterie **50Ah**
- Waga **6.50**
- Tension [V] **12,8V**
- Classe de protection IP **IP54**
- Dimensions [mm] **196x165.5x175mm**
- Capacité de la batterie **50Ah**
- Waga **6.50**

Les batteries lithium-ion Kon-TEC réduisent les inconvénients et les coûts associés au remplacement et à l'entretien des batteries.

Outre les dépenses d'investissement initiales plus élevées des batteries lithium-ion, le coût réel de leur utilisation est nettement inférieur à celui des batteries plomb-acide, si l'on prend en compte les paramètres de durabilité et de capacité.

En raison du remplacement peu fréquent des batteries lithium-ion, il en résulte des dépenses d'investissement plus faibles associées au remplacement et des coûts d'exploitation plus faibles associés à la main-d'œuvre.

En fin de compte, cela se traduit par des économies qui font des batteries lithium-ion un investissement beaucoup plus rentable que les batteries plomb-acide.

info@elektriko.pl

I. POIDS ET PUISSANCE DE LA BATTERIE

Les batteries lithium-ion Kon-TEC sont deux fois plus légères et fournissent une puissance de sortie supérieure à celle des batteries plomb-acide, gel ou AGM traditionnelles.

II. RENDEMENT ÉNERGÉTIQUE ÉLEVÉ

Les batteries lithium-ion Kon-TEC présentent un rendement très élevé (environ 99 %) et une faible résistance interne, ce qui permet une charge rapide,

avec de faibles pertes d'énergie. En comparaison, les batteries plomb-acide perdent de la puissance beaucoup plus rapidement pendant la décharge.

III. UTILISATION COMPLÈTE DU POTENTIEL DE CAPACITÉ

Les batteries lithium-ion Kon-TEC fournissent 100 % de leur capacité nominale, quel que soit leur courant de décharge.

En revanche, les batteries plomb-acide fournissent beaucoup moins d'énergie utilisable à des charges plus élevées.

Elles sont également généralement limitées à seulement 50 % de leur capacité nominale pour éviter une réduction de leur durée de vie.

IV. TRÈS GRANDE DURABILITÉ

La durée de vie des batteries lithium-ion Kon-TEC est d'environ 3 000 cycles (charge et décharge complètes)

ou plus selon le niveau de décharge de la batterie.

En comparaison, une batterie au plomb-acide au même niveau de décharge ne dure généralement qu'environ 200 à 300 cycles. Plus le niveau de décharge de la batterie est élevé, plus sa durée de vie est courte.

V. GAINS DE PERFORMANCE

L'investissement initial dans les batteries lithium-ion peut sembler élevé, mais il peut vous faire économiser beaucoup d'argent à long terme.

Les batteries lithium-ion Kon-TEC offrent des performances nettement supérieures et une durée de vie plus longue que les batteries plomb-acide traditionnelles.

En fin de compte, cela signifie des coûts d'exploitation nettement inférieurs, des coûts de remplacement inférieurs et une réduction des coûts.

BATTERIE LIFEPO4 12,8 V :

• Très longue durée de vie (2000 cycles et plus à 100 % DoD)

info@elektriko.pl

• Faible chute de tension à décharge à courant élevé

• Améliore le rendement du moteur

• Possibilité de charge à courant élevé (charge rapide)

• Faible poids

•Sécurité d'utilisation

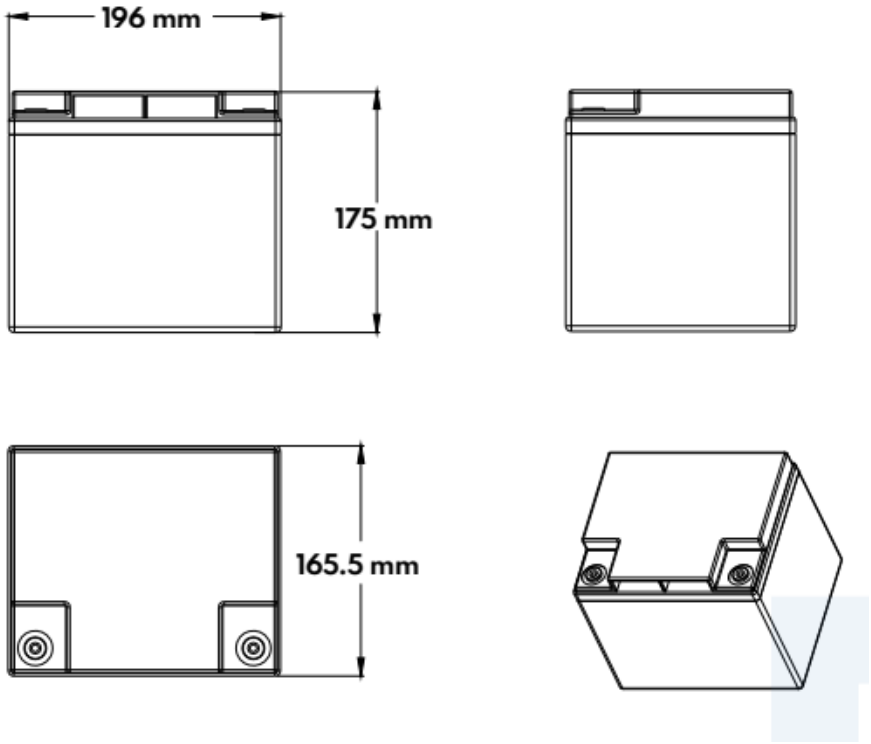

info@elektriko.pl

NAPIĘCIE I POJEMNOŚĆ	
Napięcie nominalne	12.8V
Napięcie średnie	13.2V±0.1V (C/20)
Pojemność nominalna	50Ah
Energia	640Wh

ŁADOWANIE I ROZŁADOWANIE	
Zakres napięcia ładowania	14.6±0.2V
Maksymalny prąd ładowania	50A
Zalecany prąd ładowania	30A
Odcięcie napięcia przy ładowaniu przez BMS	15V (3,75V na celę)
Napięcie balansowania	14,4V (3,6V na celę)
Metoda ładowania	CC/CV
Czas ładowania	10A - 5h / 20A - 2,5h
Maksymalny ciągły prąd obciążenia	50A
Maksymalny chwilowy prąd obciążenia	150A(3s)
Prąd max. odcięcia BMS	180A(3ms)
Zalecane odłączenie napięcia	9.2~11.2V
Minimalne napięcie odcięcia BMS	10V
Napięcie wzbudzenia	11V
Ochrona przed zwarciem	400μs

WARUNKI PRACY	
Temperatura pracy	-20°C~60°C
Temperatura ładowania	0°C~45°C
Temperatura przechowywania	-20°C~60°C
Temperatura odcięcia BMS	65°C
Temperatura wzbudzenia	50°C

INNE	
Żywotność	100% DoD (2000 cykli)
Wymiary	196x165.5x175mm
Waga	6.5kg
Terminal elektrody	M8
Ilość cel	4
Konfiguracja cel	4S1P
Klasa szczelności	IP 54
Sprawność	99%
Samorozładowanie	<4% na miesiąc

info@elektriko.pl