Luminaire industriel TLP 44-MLED240/44/4/840/PAK10/N/ZT pour basses températures

Kod Electriquo: 106900

UWAGA: Zdjęcie poglądowe dla całej rodziny produktów.

Dane techniczne:

- Pouvoir **48W**
- Flux lumineux de la lampe [lm] **5760 lm**
- Classe de protection IP **IP 66** / **IP67**
- Poids net **4 kg**
- Dimensions **728x159x119mm**

- Pouvoir **48W**
- Flux lumineux de la lampe [lm] **5760 lm**
- Classe de protection IP **IP 66** / **IP67**
- Poids net **4 kg**
- Dimensions **728x159x119mm**

Luminaire industriel étanche à la poussière et à l'eau avec source lumineuse LED. Conçu pour l'éclairage des locaux industriels à très basses températures. Panneaux LED équipés d'écrans diffusant la lumière et réduisant l'éblouissement. DONNÉES TECHNIQUES : Classe de protection : I. Indice de protection : IP 66/67. Facteur de puissance : ≥ 0,95. Température ambiante : de -40 °C à +40 °C. Tension d'alimentation : 220-240 V CA/CC. Durée de vie nominale : L70/B50 pendant plus de 60 000 h.

info@elektriko.pl

WYMIARY [mm]

Typ	L	L1	W	H
TLP 44-MLED220	728	430	159	119
TLP 44-MLED240	1336	950	147	119

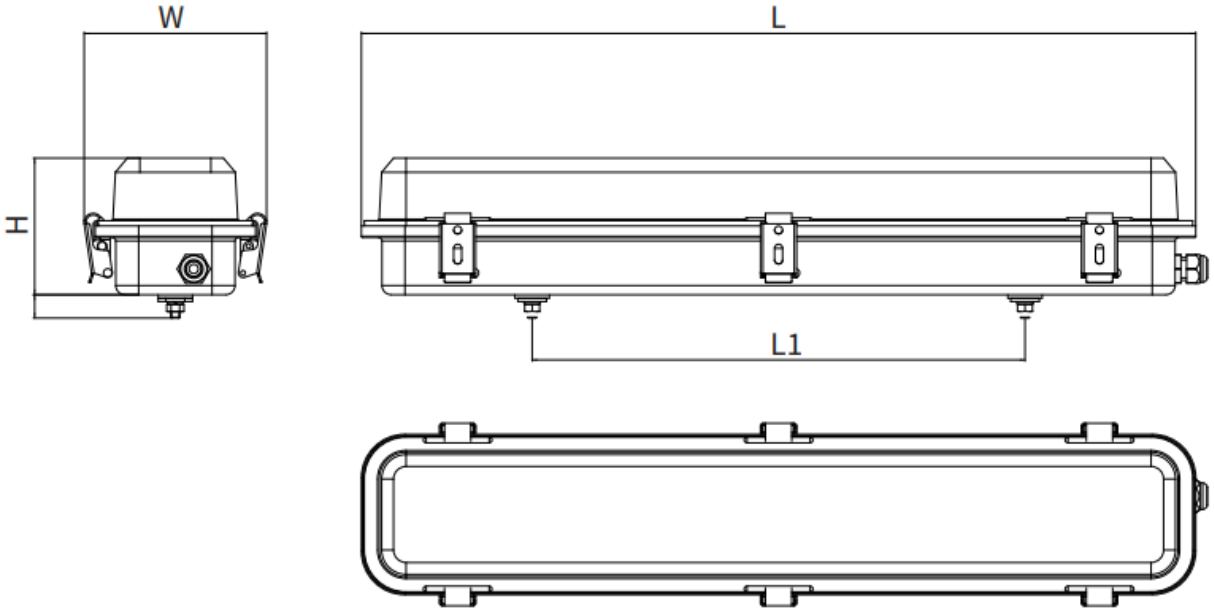

UWAGA: Zdjęcie poglądowe dla całej rodziny produktów.

info@elektriko.pl