Cadre de bureau 20

Kod Electriquo: 11833 Kod Elgo: YM-WO0054-41

UWAGA: Zdjęcie poglądowe dla całej rodziny produktów.

Dane techniczne:

- Pouvoir **2 x max. 20W**
- Classe de protection IP **IP20**
- Source de lumière **żarówka halogenowa lub źródło świecenia LED**
- Cas **anodowa**
- Pouvoir **2 x max. 20W**
- Classe de protection IP **IP20**
- Source de lumière **żarówka halogenowa lub źródło świecenia LED**
- Cas **anodowa**
- Tension d'alimentation **230V**
- Classe de protection **I**
- Autorisation de montage sur des surfaces normalement inflammables **TAK**
- Certificat Gost-R **TAK**
- Collecte sélective des équipements électriques et électroniques **TAK**
- Conformité aux normes européennes (CE) **TAK**
- Classe de protection IP **IP20**

MIRANO

Opis techniczny

- obudowy wykonane z aluminium, anodowane lub szare

info@elektriko.pl

- aluminiowe pierścienie
- przewody zasilające będące jednocześnie zwieszakami
- osłona przysufitowa w formie aluminiowej listwy

Zastosowanie

podwójna oprawa sufitowa do oświetlania pomieszczeń mieszkalnych, sklepów, restauracji, hoteli, pubów, jak również do tworzenia akcentów świetlnych w galeriach, muzeach czy wystawach przy oświetlaniu eksponatów.

Sposób montażu

- montaż opraw na powierzchniach o normalnej palności

Dodatkowe informacje

- przeznaczona do źródeł światła z trzonkiem GU10, LED ACRICHE GU10 o mocy 4,5W lub żarówki halogenowej o max mocy 20W.

Wymiary

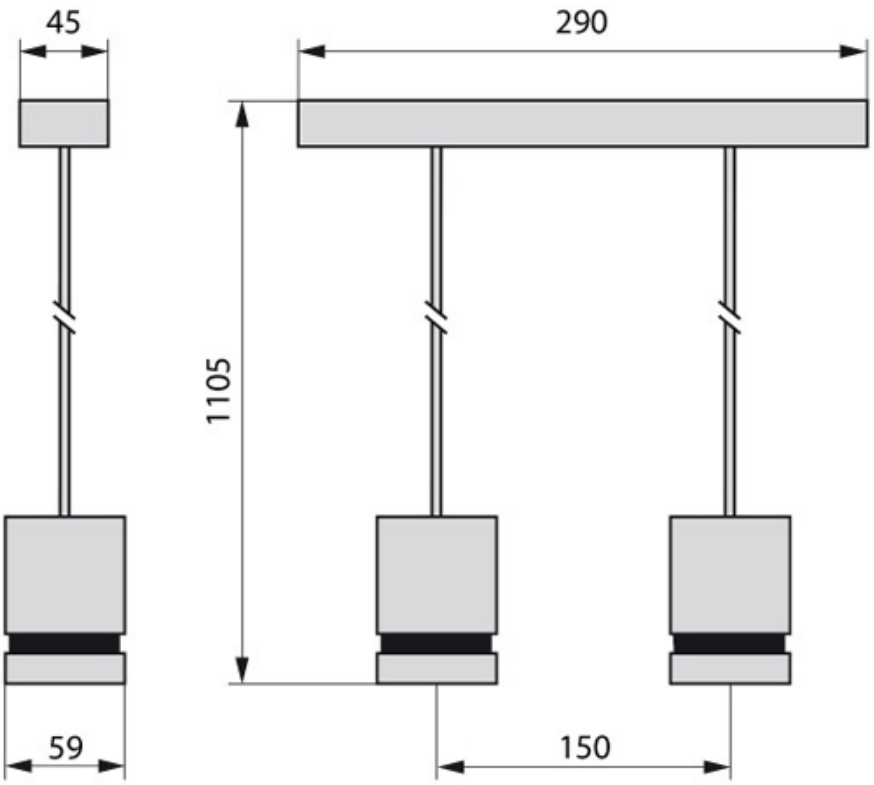

UWAGA: Zdjęcie poglądowe dla całej rodziny produktów.

info@elektriko.pl