Ballast QTP5 2X49/220…240

Kod Electriquo: 16419 Kod Osram: 4008321329431

Dane techniczne:

- Nombre max. d'ECG, disjoncteur **13**
- Démarrage de la lampe **1.0 s**
- Longueur **360.0 mm**
- Largeur **30.0 mm**
- Distance du trou de montage, longueur **350.0 mm**
- Poids du produit **240.00 g**
- Nombre max. de SE avec fusible 10 A **8**
- Panneaux de la station de recherche **VDE** / **VDE-EMC** / **ENEC 10** / **CE**
- EEI – Étiquette énergétique **A2 BAT**

- Nombre max. d'ECG, disjoncteur **13**
- Démarrage de la lampe **1.0 s**
- Longueur **360.0 mm**
- Largeur **30.0 mm**
- Distance du trou de montage, longueur **350.0 mm**
- Poids du produit **240.00 g**
- Nombre max. de SE avec fusible 10 A **8**
- Panneaux de la station de recherche **VDE** / **VDE-EMC** / **ENEC 10** / **CE**
- EEI – Étiquette énergétique **A2 BAT**

- Tension nominale **220…240 V**
- Fréquence de travail **40…50 kHz**
- Fréquence du réseau **50…60 Hz**
- Hauteur **21.0 mm**

info@elektriko.pl

- Plage de température ambiante **-20…+50 °C**
- Assombrissement **Nie**
- Pour les luminaires avec classe de protection **I** / **II**
- Arrêt de sécurité en fin de vie **EOL T.2**

Avantages produit

- Démarrage parfait de la lampe pour les applications avec détecteurs de mouvement
- Redémarrage automatique après remplacement de la lampe

Domaine d'application

- Destiné à être utilisé dans les systèmes d'éclairage de secours conformément à la norme PN-EN 50172/DIN VDE 0108-100

Caractéristiques produit

- Tension d'alimentation : 220…240 V
- Tension secteur : 198…264 V
- Fréquence secteur : 0 Hz, 50 Hz…60 Hz
- Démarrage de la lampe avec préchauffage optimal
- Durée de vie : > 100 000 h (pour T = 65 °C) à Tc)
- Arrêt automatique en cas de défaut lampes après fin de vie (EoL)
- Sécurité : selon PN-EN 61347-2-3
- Fonctionnement de la lampe : selon PN-EN 60929
- Suppression RI : selon PN-EN 5015:2006+A1:2007+A2:2009/CISPR 15
- Harmoniques de courant : selon PN-EN 61000-3-2
- Immunité : selon PN-EN 61547

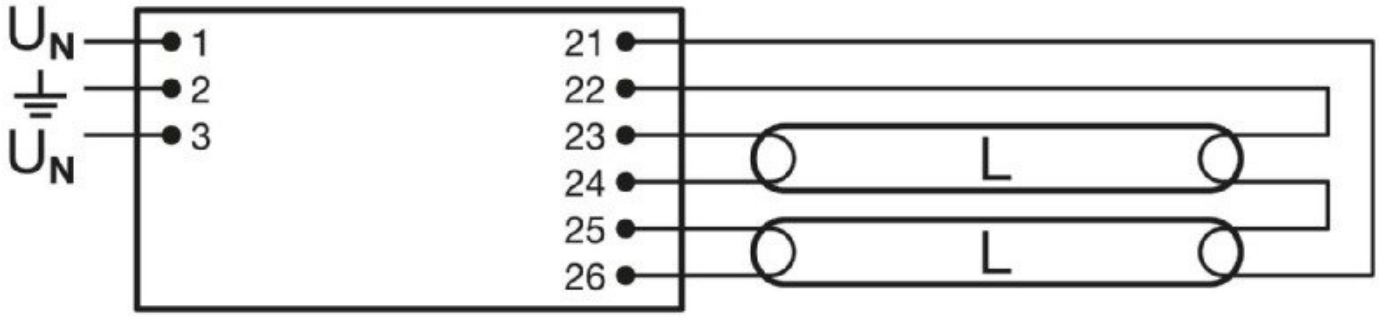

info@elektriko.pl