Ballast QT-FQ 2X80/220…240

Kod Electriquo: 16683 Kod Osram: 4050300825564

Dane techniczne:

- Poids du produit **381.00 g**
- Tension nominale **220…240 V**
- Fréquence de travail **70…75 kHz**
- Fréquence du réseau **50…60 Hz**
- valeur de tension continue **-**
- Démarrage de la lampe **1.0 s**
- Longueur **423.0 mm**
- Hauteur **21.0 mm**
- Largeur **30.0 mm**
- Distance du trou de montage, longueur **415.0 mm**
- Plage de température ambiante **-20…+50 °C**
- Assombrissement **Nie**
- Pour les luminaires avec classe de protection **I** / **II**
- Panneaux de la station de recherche **E1 homologacja** / **VDE** / **VDE-EMC**
- EEI – Étiquette énergétique **A2**

Avantages produit

- Démarrage parfait de la lampe pour les applications avec détecteurs de mouvement
- Redémarrage automatique après remplacement de la lampe

info@elektriko.pl

Caractéristiques produit

- Tension d'alimentation : 220…240 V
- Tension secteur : 198…264 V
- Fréquence secteur : 50…60 Hz
- Démarrage de la lampe avec préchauffage optimal
- Durabilité : > 100 000 h (pour T = 65 °C à Tc)
- Arrêt automatique des lampes défectueuses en fin de vie (EoL)
- Sécurité : conforme à la norme PN-EN 61347-2-3
- Fonctionnement de la lampe : conforme à la norme PN-EN 60929
- Suppression de l'indice de réfraction (IR) : conforme à la norme PN-EN 5015:2006+A1:2007+A2:2009/CISPR 15
- Harmoniques de courant : selon PN-EN 61000-3-2
- Immunité : selon PN-EN 61547

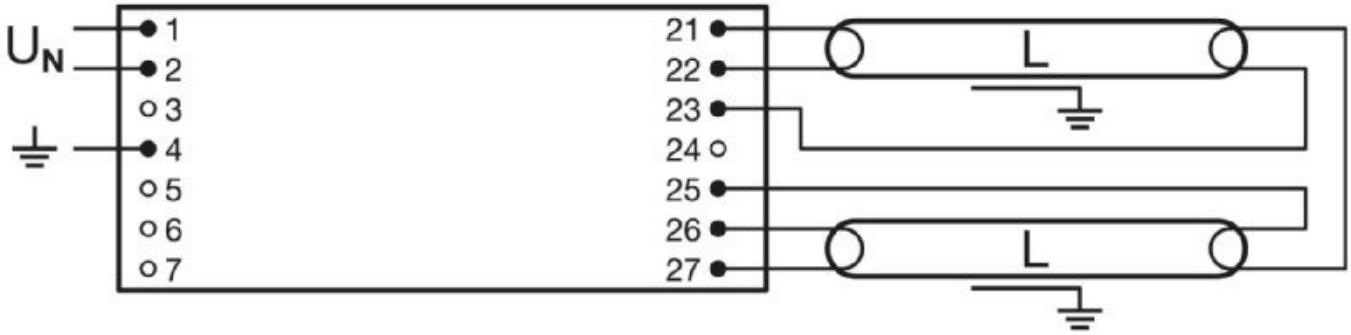

info@elektriko.pl