LEDstixx

Kod Electriquo: 17350 Kod Osram: 4008321951236



Dane techniczne:

- Mode de fonctionnement **Bateria**
- Puissance nominale **0.31 W**
- Couleur de la lumière selon la norme EN 12464-1 **Biały**
- Longueur **225.0 mm**
- Hauteur **70.0 mm**
- Largeur **70.0 mm**
- Diamètre **16.0 mm**
- Matériau de couverture **Tworzywo sztuczne**
- Matériel **Aluminium**
- Couleur du produit **Srebrny**
- Matériau réflecteur **Metalizowane tworzywo sztuczne**
- Plage de température ambiante **…+25 °C**
- Nombre de sources lumineuses **4**
- Équipement **LED**
- Type d'installation **Montaż**
- Assombrissement **Nie**
- Avec un interrupteur **Tak**
- Accessoires **Śruby** / **Magnes** / **Taśma klejąca** / **3 x 1.5V MICRO LR 3 AAA**
- Classe de protection **insulation class III (safety extra-low voltage)**
- Type de sécurité **IP20**

Domaine d'application

info@elektriko.pl

- Buffets
- Compositions florales
- Surface autocollante pratique ou trous pré-percés
- Positionnement horizontal ou vertical sur les murs ou les objets

Caractéristiques du produit

- Quatre lampes LED blanches
- Boîtier en aluminium de haute qualité

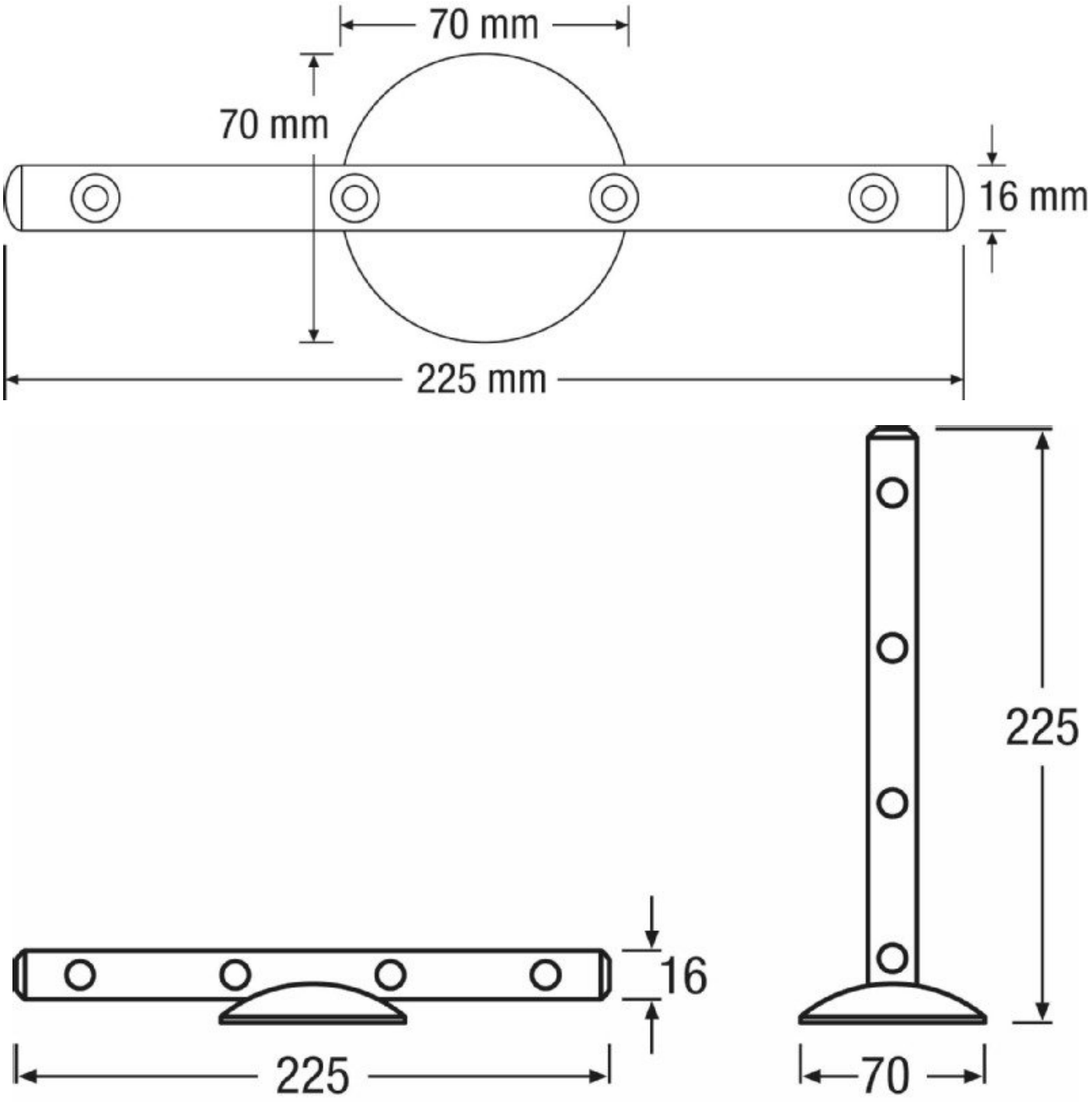

info@elektriko.pl





info@elektriko.pl





info@elektriko.pl



info@elektriko.pl