Lampe fluorescente compacte DULUX F 24 W/840 2G10

Kod Electriquo: 17839 Kod Osram: 4050300333588

Dane techniczne:

- Puissance nominale **24.00 W**
- Température de couleur **4000 K**
- Flux lumineux nominal **1700 lm**
- Couleur de la lumière selon la norme EN 12464-1 **LUMILUX Cool White**
- Couleur claire **840**
- Flux lumineux nominal à température ambiante de 25 °C **1700 lm**
- Facteur de rétention du flux lumineux après 12 000 h **0.79**
- Diamètre du tuyau **17.5 mm**
- Longueur **165.0 mm**
- Longueur totale **165.0 mm**
- Longueur selon la norme IEC **165 mm**
- Poids du produit **86.00 g**
- Teneur nominale en mercure **2.4 mg**
- Température ambiante, puissance lumineuse max. **25.0 °C**
- Durée de vie **9000 h**
- Durabilité nominale **13000 h**
- Facteur de durabilité après 12 000 h **0.64**
- Durabilité **10000 h**
- Arbre (solution standard) **2G10**
- Pour une utilisation en éclairage intérieur. **Tak**

info@elektriko.pl

- Luminance **2.5 cd/cm²**
- Indice général de rendu des couleurs Ra **80 89**
- Conformément à la directive DEEE **Tak**
- Puissance nominale **24.00 W**
- Température de couleur **4000 K**
- Flux lumineux nominal **1700 lm**
- Couleur de la lumière selon la norme EN 12464-1 **LUMILUX Cool White**
- Couleur claire **840**
- Flux lumineux nominal à température ambiante de 25 °C **1700 lm**
- Facteur de rétention du flux lumineux après 12 000 h **0.79**
- Diamètre du tuyau **17.5 mm**
- Longueur **165.0 mm**
- Longueur totale **165.0 mm**
- Longueur selon la norme IEC **165 mm**
- Poids du produit **86.00 g**
- Teneur nominale en mercure **2.4 mg**
- Température ambiante, puissance lumineuse max. **25.0 °C**
- Durée de vie **9000 h**
- Durabilité nominale **13000 h**
- Facteur de durabilité après 12 000 h **0.64**
- Durabilité **10000 h**
- Arbre (solution standard) **2G10**
- Pour une utilisation en éclairage intérieur. **Tak**
- Luminance **2.5 cd/cm²**
- Indice général de rendu des couleurs Ra **80 89**
- Conformément à la directive DEEE **Tak**

Avantages produit

- Très économique
- Bonne qualité de lumière
- Excellente efficacité lumineuse
- Profil extrêmement bas
- Longue durée de vie de la lampe

Domaine d'application

- Bureaux, bâtiments publics
- Magasins
- Supermarchés et grands magasins
- Hôtellerie, restauration
- Industrie

Caractéristiques produit

- Lampe courte et compacte avec culot à broches et tube 2U
- Culot enfichable 2G10 à 4 broches à culot unique
- Durée de vie moyenne : 10 000 h
- Indice de rendu des couleurs Ra : 80…89

Équipement / Accessoires

- Convient pour une utilisation avec des ballasts électroniques et conventionnels

Consignes de sécurité
En cas de bris de lampe : www.osram.com/brokenlamp

info@elektriko.pl

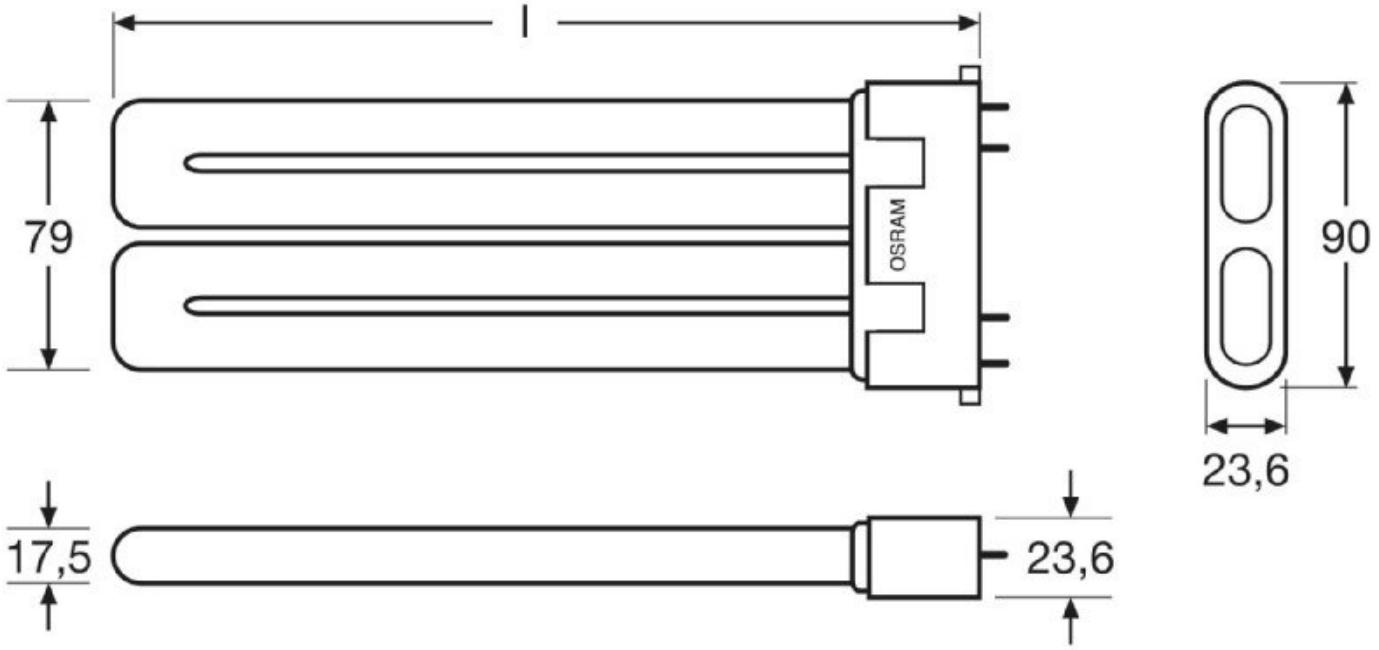

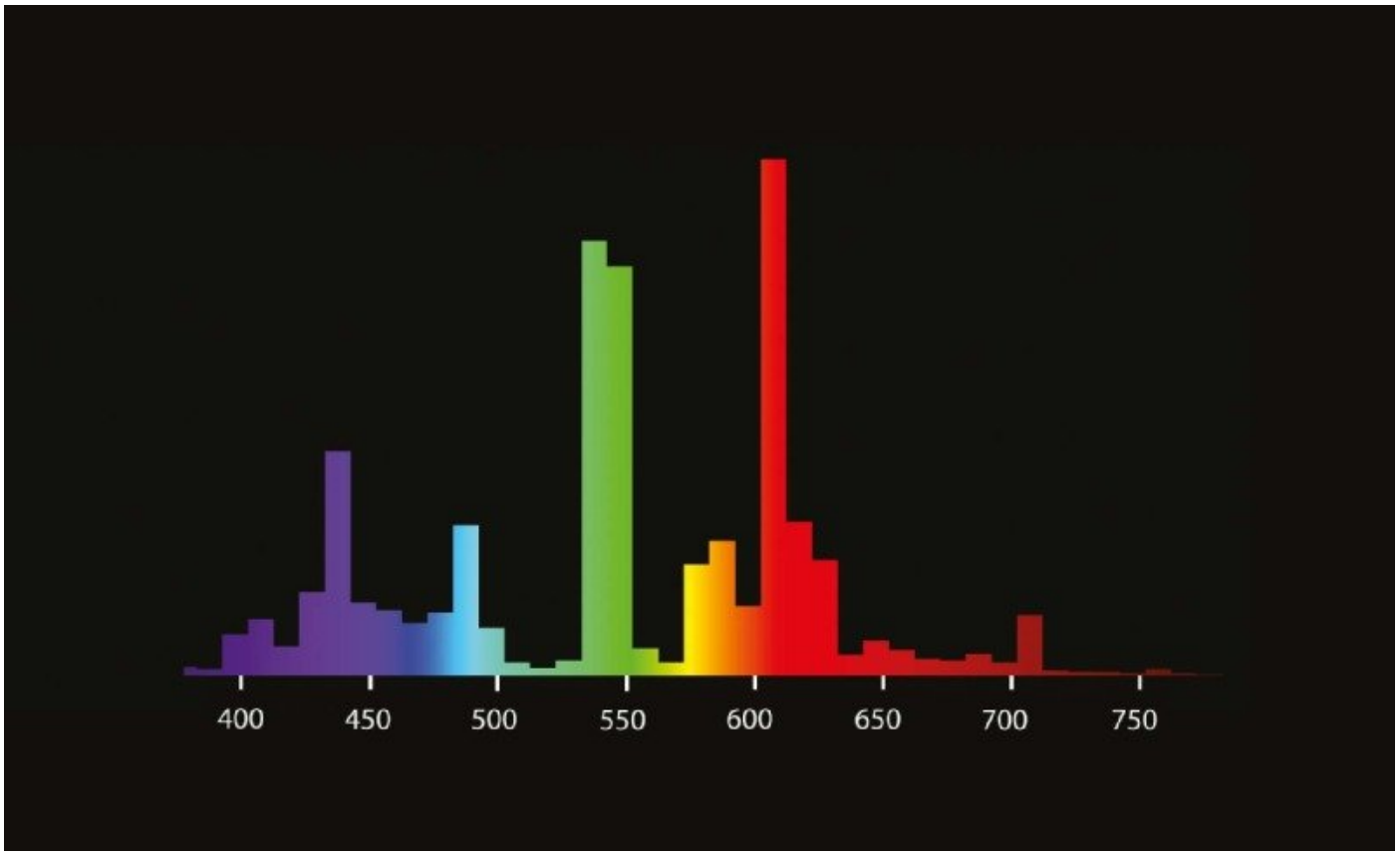

info@elektriko.pl

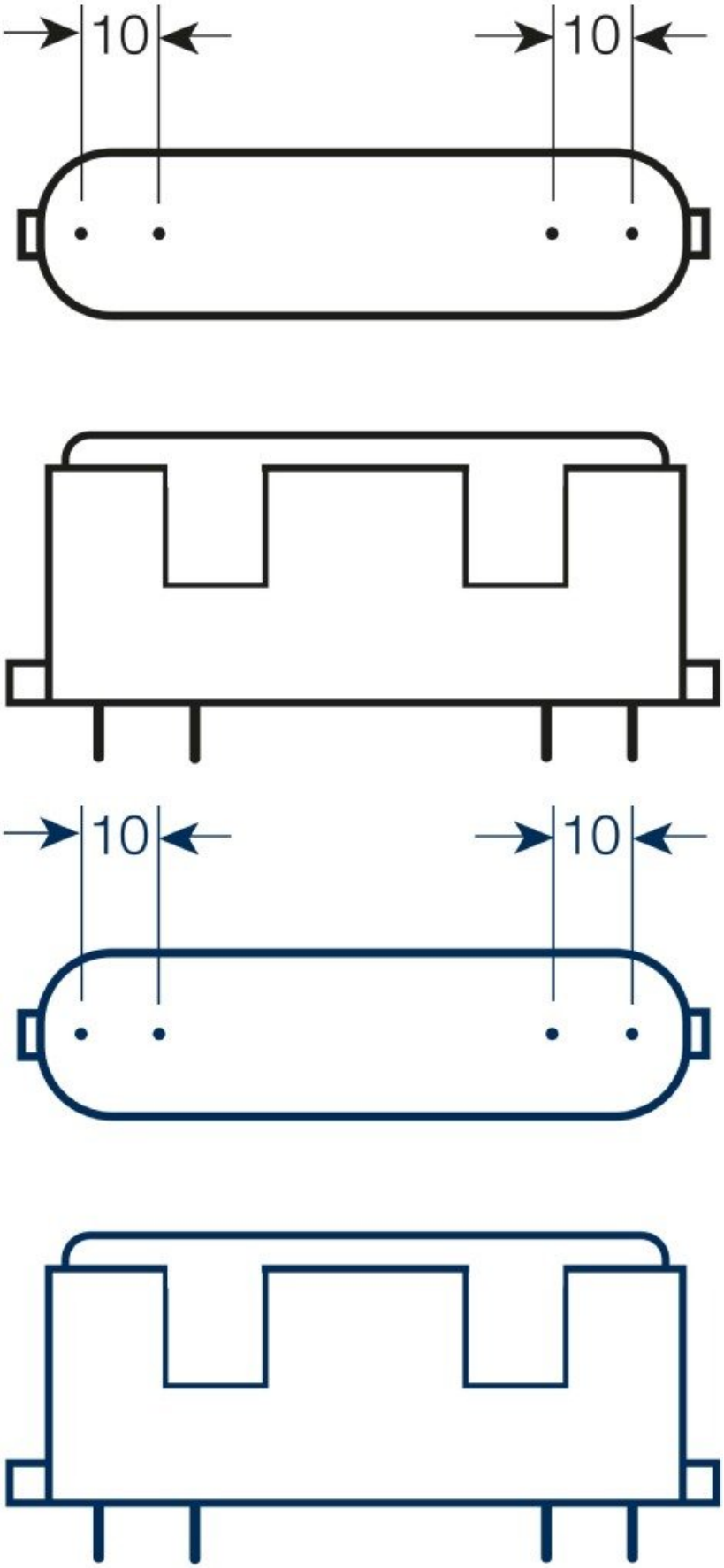

info@elektriko.pl

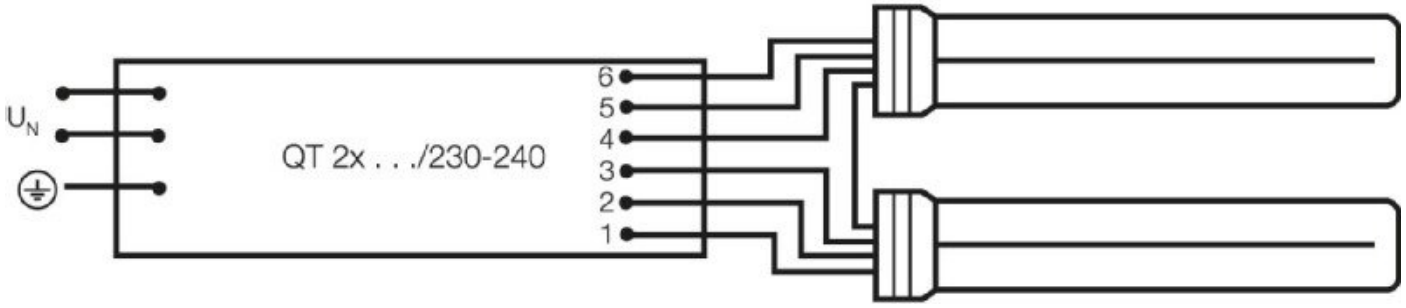

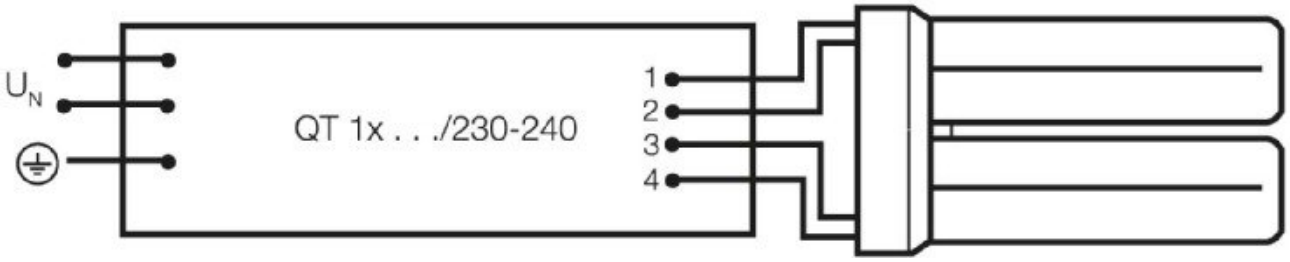

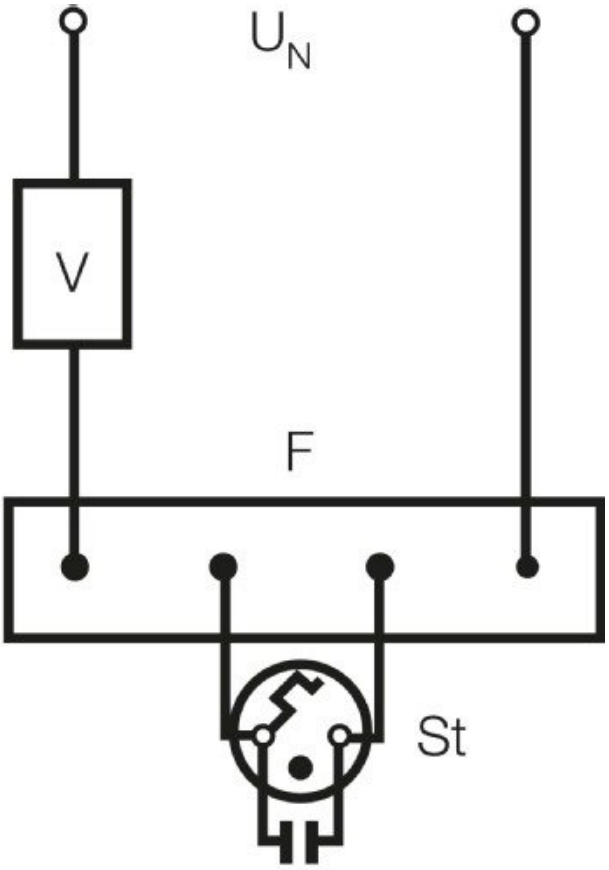

info@elektriko.pl