Ampoule halogène DECOSTAR 35 35 W 12 V 36° gu4

Kod Electriquo: 17864 Kod Osram: 4050300346229

Dane techniczne:

- Puissance nominale **35.00 W**
- Tension nominale **12 V**
- Angle du faisceau lumineux **36 °**
- Température de couleur **2900 K**
- Facteur de préservation du côté clair **0.75**
- Couleur de la lumière selon la norme EN 12464-1 **Warm White**
- Lumière **1000 cd**
- Longueur **40.0 mm**
- Longueur totale **42.0 mm**
- Diamètre **35.0 mm**
- Teneur nominale en mercure **0.0 mg**
- Ne contient pas de mercure **Tak**
- Durabilité nominale **2000 h**
- Durabilité **2000 h**
- Arbre (solution standard) **GU4**
- Assombrissement **Tak**
- Poste de travail autorisé **Dowolny**
- Diamètre maximal **35.0 mm**
- Indice général de rendu des couleurs Ra **100**
- Puissance nominale **35.00 W**

info@elektriko.pl

- Tension nominale **12 V**
- Angle du faisceau lumineux **36 °**
- Température de couleur **2900 K**
- Facteur de préservation du côté clair **0.75**
- Couleur de la lumière selon la norme EN 12464-1 **Warm White**
- Lumière **1000 cd**
- Longueur **40.0 mm**
- Longueur totale **42.0 mm**
- Diamètre **35.0 mm**
- Teneur nominale en mercure **0.0 mg**
- Ne contient pas de mercure **Tak**
- Durabilité nominale **2000 h**
- Durabilité **2000 h**
- Arbre (solution standard) **GU4**
- Assombrissement **Tak**
- Poste de travail autorisé **Dowolny**
- Diamètre maximal **35.0 mm**
- Indice général de rendu des couleurs Ra **100**

Avantages produit

- Éclairage d'accentuation brillant
- Le réflecteur dichroïque réduit la chaleur du faisceau jusqu'à 66 %
- Approuvé pour une utilisation dans des luminaires ouverts (selon PN-EN 60598-1)
- Filtre UV
- Sans mercure, peut être éliminé avec les ordures ménagères

Domaine d'application

- Éclairage général
- Éclairage de poste de travail
- Éclairage de cuisine
- Éclairage de miroir
- Éclairage d'objets
- Magasins
- Restauration, hôtels et autres applications prestigieuses

Caractéristiques produit

- Durée de vie moyenne : 2000 h
- 100% dimmable
- Indice de rendu des couleurs Ra : 100
- Prise : GU4

info@elektriko.pl

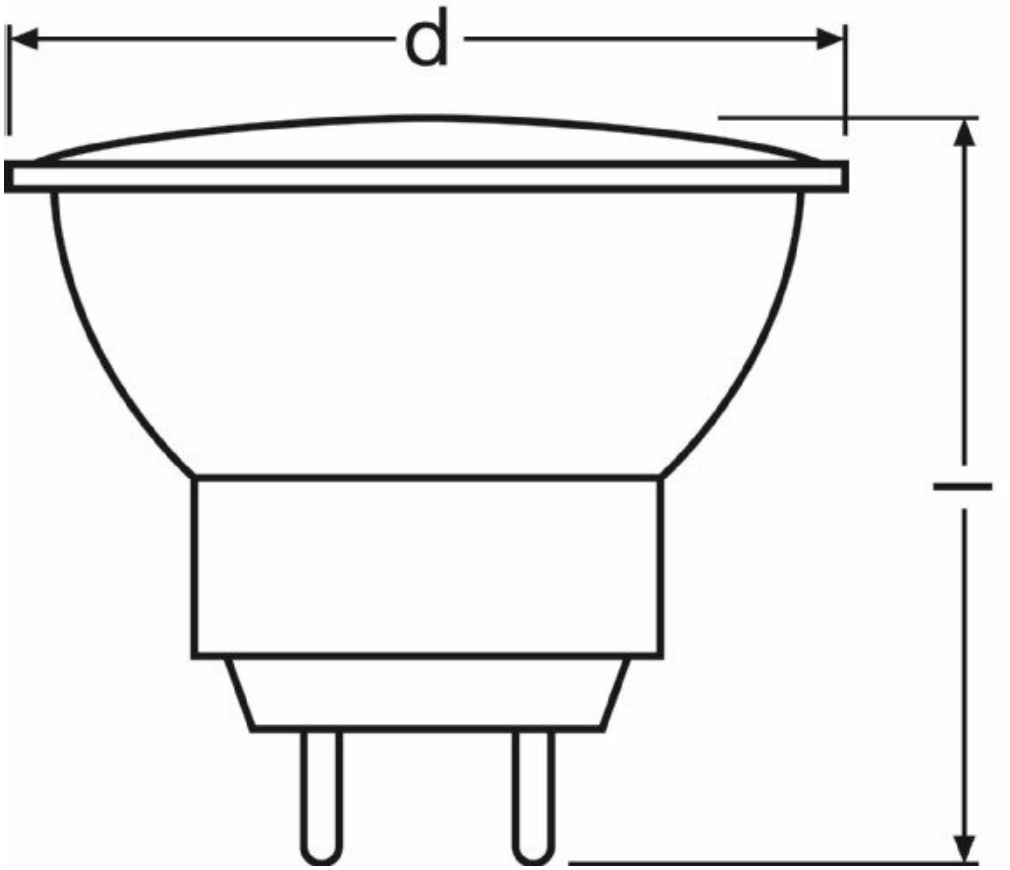

info@elektriko.pl

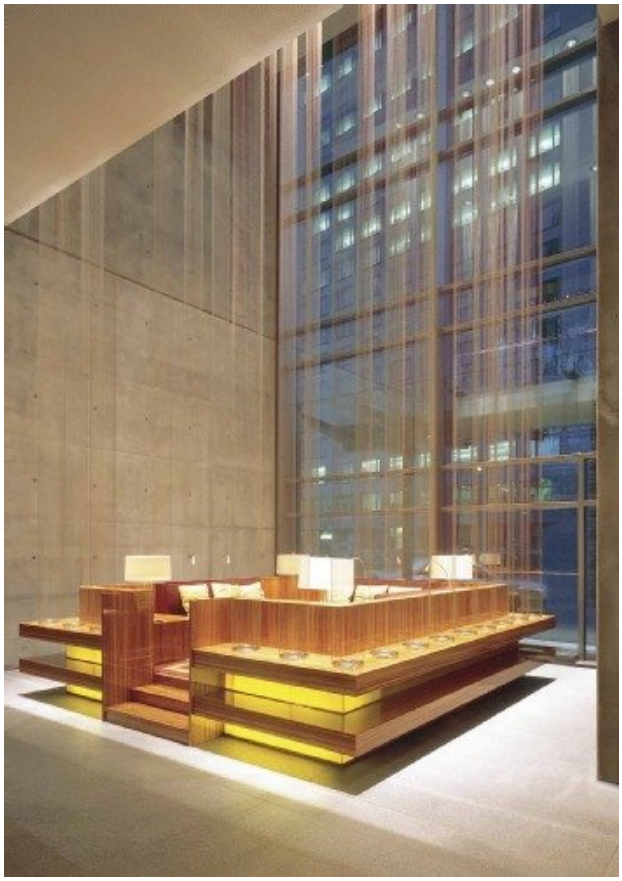

info@elektriko.pl