Ballast HTM 70/230…240

Kod Electriquo: 17919 Kod Osram: 4050300442310

Dane techniczne:

- Fréquence de travail **52 kHz**
- Courant d'alimentation max. **0.27 A**
- Puissance de la lampe [W] **20…70 W**
- Tension de sortie **11.2** / **11.2 V**
- Longueur **108.0 mm**
- Hauteur **33.0 mm**
- Largeur **52.0 mm**
- Distance entre les trous de montage, largeur **-**
- Longueur du câble, côté entrée **12** / **7.0 mm**
- Longueur du câble, côté sortie **12** / **7.0 mm**
- Poids du produit **110.00 g**
- Forme / version **Kompakt z zaciskiem do przewodów**
- Variateur **Trailing- or leading-edge phase control for inductive load dimmers**
- Panneaux de la station de recherche **VDE** / **VDE-EMC** / **E1 homologacja**
- Fréquence de travail **52 kHz**
- Courant d'alimentation max. **0.27 A**
- Puissance de la lampe [W] **20…70 W**
- Tension de sortie **11.2** / **11.2 V**
- Longueur **108.0 mm**
- Hauteur **33.0 mm**
- Largeur **52.0 mm**
- Distance entre les trous de montage, largeur **-**
- Longueur du câble, côté entrée **12** / **7.0 mm**
- Longueur du câble, côté sortie **12** / **7.0 mm**
- Poids du produit **110.00 g**
- Forme / version **Kompakt z zaciskiem do przewodów**
- Variateur **Trailing- or leading-edge phase control for inductive load dimmers**
- Panneaux de la station de recherche **VDE** / **VDE-EMC** / **E1 homologacja**
- Tension nominale **230…240 V**
- Fréquence du réseau **50…60 Hz**
- Protection contre la surchauffe **Automatycznie odwracalne**

info@elektriko.pl

- Plage de réglage **0…100 %**
- Assombrissement **Tak**
- Protection contre les surcharges **Automatycznie odwracalne**
- Pour les luminaires avec classe de protection **II**

Avantages produit

- Réglable avec fronts montants et descendants
- Très faible perte d'énergie grâce à un rendement élevé
- Décharge de traction pour différents types de câbles (HTM)
- Adapté à l'installation dans des espaces restreints grâce à sa conception compacte et fonctionnelle
- Transformateur extrêmement compact pour une installation dans des espaces restreints (HTN)
- Protection de fonctionnement sur toute la plage de charge partielle, garantissant une longue durée de vie de la lampe

Domaines d'application

- Éclairage d'effet et d'accentuation
- Salons
- Éclairage d'objets
- Chambres
- Restaurants
- Meubles encastrés et apparents
- Éclairage de magasins
- Clubs

Caractéristiques du produit

- Fréquence secteur : 50 …60 Hz
- Suppression RI : selon PN-EN 55015 (A1 : 2007)/CISPR 15, PN-EN 55022
- Harmoniques de courant : selon PN-EN 61000-3-2
- Immunité : selon PN-EN 61547
- Sécurité : selon PN-EN 61347
- Isolation électrique entre les enroulements primaire et secondaire
- Protection contre les courts-circuits, les surcharges et la surchauffe : électronique réversible

info@elektriko.pl

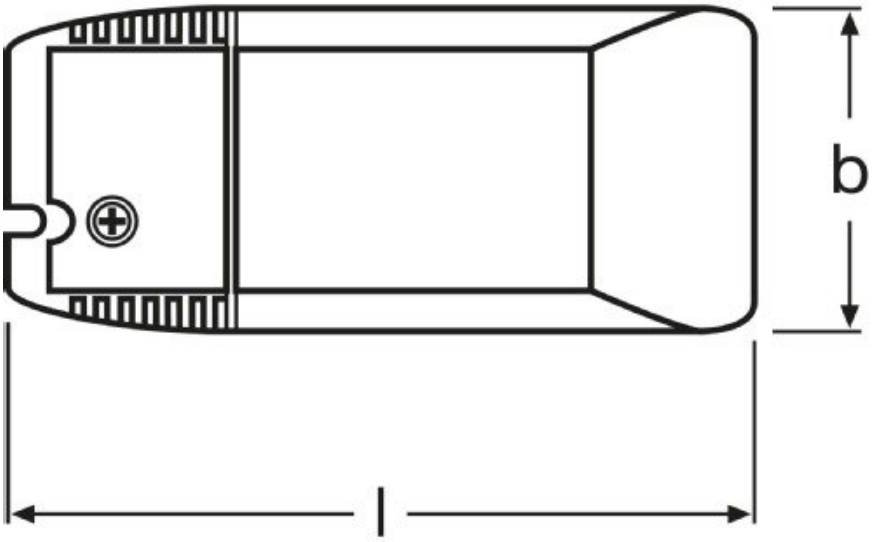

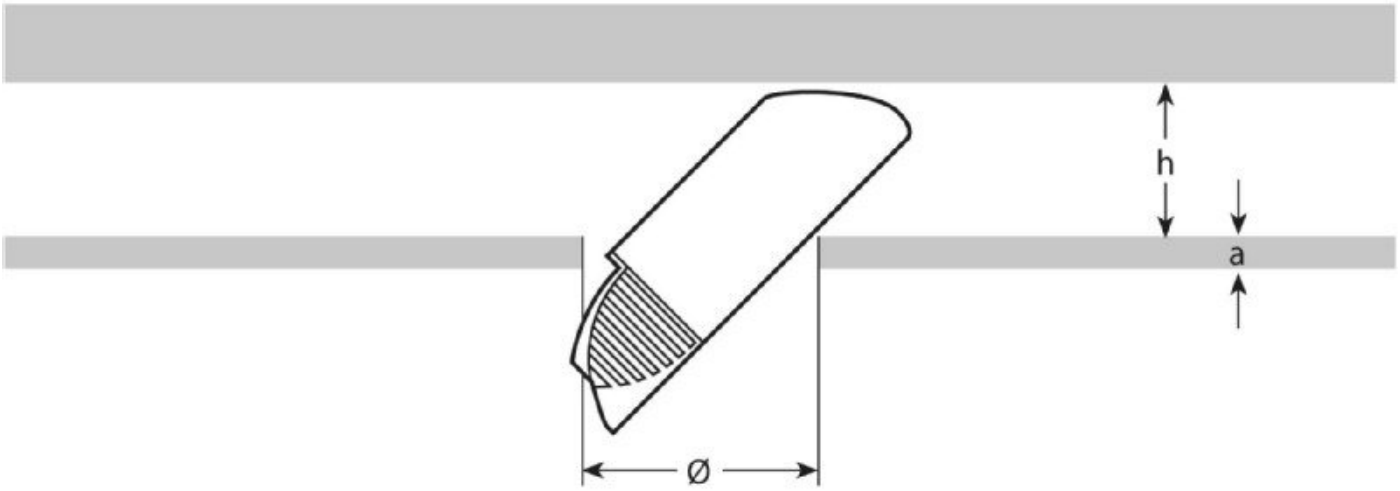

info@elektriko.pl

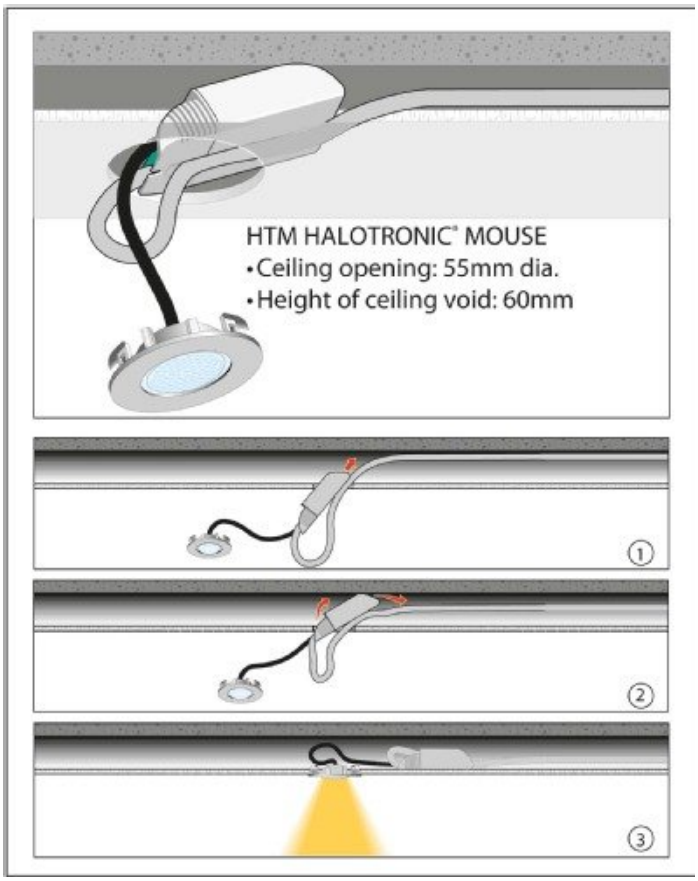

info@elektriko.pl