Plafonnier Modena Mini Led 17 W 2140 lm 830 Blanc Opale Std

Kod Electriquo: 20098 Kod PXF: EA002.1111.830.A000 / PX3004064

UWAGA: Zdjęcie poglądowe dla całej rodziny produktów.

Dane techniczne:

- Flux lumineux du luminaire **2140 lm**
- Température de couleur **3000K**
- Balance **1,30 kg**
- Puissance du luminaire **17 W**
- Couleur **Biały**
- Waga **1.30**
- Flux lumineux du luminaire **2140 lm**
- Température de couleur **3000K**
- Balance **1,30 kg**
- Puissance du luminaire **17 W**
- Couleur **Biały**
- Waga **1.30**
- Classe de protection **I**
- Autorisation de montage sur des surfaces normalement inflammables **TAK**
- Conformité aux normes européennes (CE) **TAK**
- Source de lumière **LED**

info@elektriko.pl

- Classe de protection IP **IP54**
- Répartition de la lumière **bezpośredni**

Le plafonnier moderne MODENA MINI s'inscrit dans la lignée de la gamme MODENA. Il offre des valeurs esthétiques élevées et des paramètres exceptionnels : résistance aux intempéries et aux UV. Ce luminaire bénéficie d'un indice de protection IP54. Il est disponible avec un module de secours, avec l'indication « AW 3H ». Possibilité d'utiliser un détecteur de mouvement et un capteur de lumière du jour.

Ce luminaire utilise des diodes LED de fabricants renommés. Son alimentation haute qualité garantit un facteur de puissance élevé.

Conception :

• Version blanche : base et abat-jour en polycarbonate PC blanc avec stabilisation UV protégeant contre l'ingestion

Version grise : base grise, abat-jour OPAL en polycarbonate PC stabilisé UV protégeant contre l'ingestion

Montage : au plafond ou au mur

Alimentation : 230 V

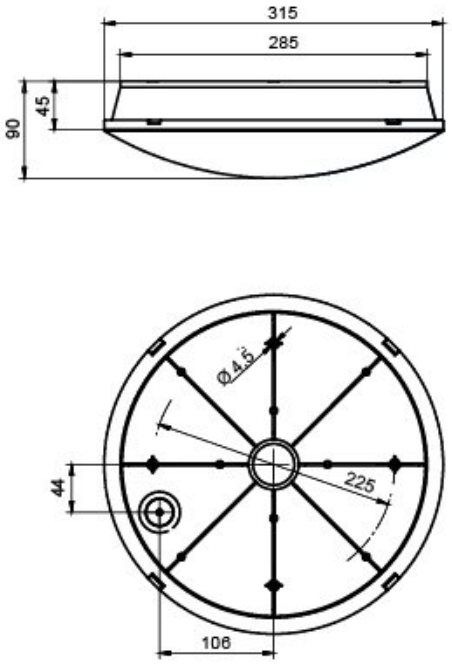

UWAGA: Zdjęcie poglądowe dla całej rodziny produktów.

info@elektriko.pl