# Plafonnier Modena Led 25w 3070lm 830 Opale Blanc Std

Kod Electriquo: 20154 Kod PXF: DZ002.1111.830.A000 / PX3000206

**UWAGA:** Zdjęcie poglądowe dla całej rodziny produktów.

**Dane techniczne:**

- Pouvoir **30W**
- Efficacité lumineuse [lm/W] **89lm/W**
- Flux lumineux de la lampe [lm] **2320lm**
- Source de lumière **84xLED 3000K**
- Couleur **BIAŁY**
- Source lumineuse incluse **TAK**
- Waga **1.80**
- Pouvoir **30W**
- Efficacité lumineuse [lm/W] **89lm/W**
- Flux lumineux de la lampe [lm] **2320lm**
- Source de lumière **84xLED 3000K**
- Couleur **BIAŁY**
- Source lumineuse incluse **TAK**
- Waga **1.80**
- Classe de protection **I**
- Autorisation de montage sur des surfaces normalement inflammables **TAK**


info@elektriko.pl

- Conformité aux normes européennes (CE) **TAK**
- Source de lumière **LED**
- Classe de protection IP **IP66**
- Degré de protection mécanique IK **IK10**
- Répartition de la lumière **bezpośredni**

Version LED du plafonnier offrant des valeurs esthétiques élevées et des paramètres supérieurs à la norme : résistance mécanique accrue, résistance aux intempéries et aux rayons UV. Le luminaire est fabriqué avec un indice d'étanchéité IP66. Possibilité d'utiliser un détecteur de mouvement et un capteur de lumière du jour. Le luminaire est anti-vandalisme IK10.

**Design :**

• version blanche : base et abat-jour en polycarbonate PC blanc avec stabilisation UV pour une protection contre l'ingestion

• version incolore : base et abat-jour en polycarbonate PC transparent avec stabilisation UV pour une protection contre l'ingestion

• version grise : base grise en polycarbonate PC blanc avec stabilisation UV pour une protection contre l'ingestion

**Fixation :** au plafond ou au mur

**Alimentation :** 230 V

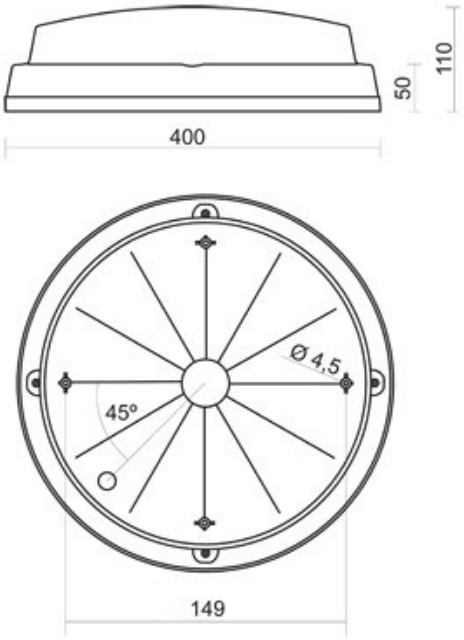


**UWAGA:** Zdjęcie poglądowe dla całej rodziny produktów.


info@elektriko.pl

**UWAGA:** Zdjęcie poglądowe dla całej rodziny produktów.


info@elektriko.pl