Plafonnier Modena Led 17w 2140lm 840 Opal White Std

Kod Electriquo: 54340 Kod PXF: DZ001.1111.840.A000 / PX3000241

UWAGA: Zdjęcie poglądowe dla całej rodziny produktów.

Dane techniczne:

- Pouvoir **17W**
- Flux lumineux de la lampe [lm] **2140**
- Température de couleur [K] **4000K**
- Couleur **Biały**
- Pouvoir **17W**
- Flux lumineux de la lampe [lm] **2140**
- Température de couleur [K] **4000K**
- Couleur **Biały**
- Classe de protection **I**
- Autorisation de montage sur des surfaces normalement inflammables **TAK**
- Conformité aux normes européennes (CE) **TAK**
- Source de lumière **LED**
- Classe de protection IP **IP66**
- Degré de protection mécanique IK **IK10**
- Répartition de la lumière **bezpośredni**

info@elektriko.pl

Version LED du plafonnier offrant des valeurs esthétiques élevées et des paramètres supérieurs à la norme : résistance mécanique accrue, résistance aux intempéries et aux rayons UV. Le luminaire est fabriqué avec un indice d'étanchéité IP66. Possibilité d'utiliser un détecteur de mouvement et un capteur de lumière du jour. Le luminaire est anti-vandalisme IK10.

Design :

• version blanche : base et abat-jour en polycarbonate PC blanc avec stabilisation UV pour une protection contre l'ingestion

• version incolore : base et abat-jour en polycarbonate PC transparent avec stabilisation UV pour une protection contre l'ingestion

• version grise : base grise en polycarbonate PC blanc avec stabilisation UV pour une protection contre l'ingestion

Fixation : au plafond ou au mur

Alimentation : 230 V

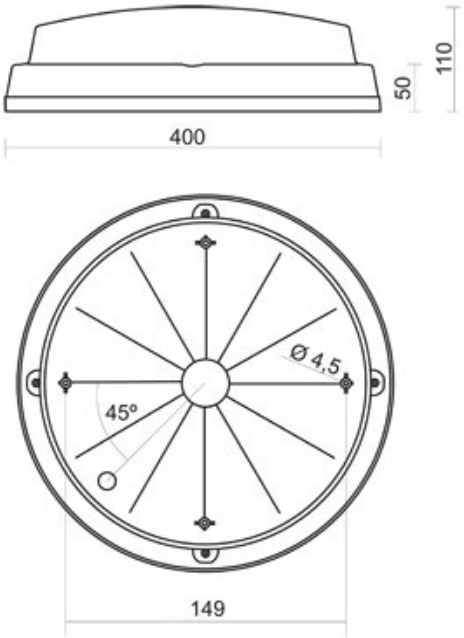

UWAGA: Zdjęcie poglądowe dla całej rodziny produktów.

info@elektriko.pl

UWAGA: Zdjęcie poglądowe dla całej rodziny produktów.

info@elektriko.pl