Dali LS/PD LI

Kod Electriquo: 55089 Kod Osram: 4052899043954

Dane techniczne:

- Poids du produit **10.00 g**
- Longueur **48.0 mm**
- Hauteur **17.0 mm**
- Largeur **15.0 mm**
- Couleur du produit **Szary**
- Plage de température ambiante **0 +50 °C**
- Type d'installation **Zwieszenie/Oprawa oświetleniowa zintegrowana**
- Angle de détection **80 °**
- Zone de détection **6 m²**
- Hauteur d'installation maximale **5 m**
- Plage de fonctionnement, capteur de lumière **20 800 lx**

info@elektriko.pl

- Type de sécurité **IP20**

Avantages du produit

- Petit boîtier
- Angle de détection de présence réglable de 40 à 90° grâce à des volets/stores intégrés

Domaine d'application

- Installation dans des luminaires industriels et de bureau

Caractéristiques du produit

- Connexion directe à DALI
- Capteur de luminosité et de présence pour montage dans le luminaire
- Détection de présence via un élément IR passif
- Capteur de luminosité fonctionnant dans la plage : 20 à 800 lx (mesuré sur le capteur)
- Indicateur de fonction avec affichage bicolore LED
- Boîtier en plastique ininflammable et sans halogène
- Hauteur de montage : 2 …5 m

Équipement / Accessoires

- Convient aux contrôleurs DALI Professional et DALIeco Control
- Possibilité de monter un cadre de montage pour le montage du luminaire de l'intérieur et de l'extérieur

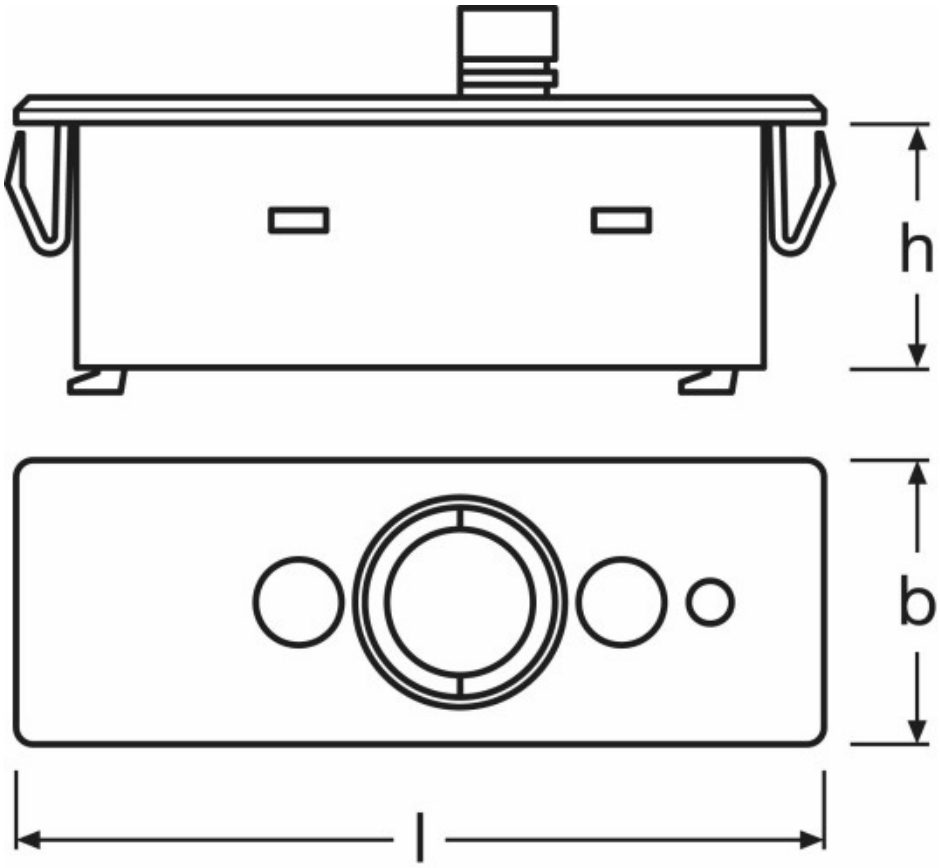

info@elektriko.pl