Applique murale EXT EL-235J-GR

Kod Electriquo: 59977 Kod Kanlux: 22442

Dane techniczne:

- Couleur **szary**
- Waga **0.98**
- Couleur **szary**
- Waga **0.98**
- 405 **zasilanie 220-240V**
- 1090 **częstotliwość znamionowa 50/60Hz**
- 1161 **12 sztuk w opakowaniu zbiorczym**
- 93 **trzonek GU10**
- 130 **oprawa stała**
- 166 **minimalna odległość od oświetlanego obiektu 0,5m**
- 185 **pierwsza klasa ochronności**
- 173 **ochrona przed ciałami stałymi przekraczającymi 1mm i przed bryzgami wody**
- 1039 **do zastosowania na zewnątrz i wewnątrz**
- 122 **do nabudowania na podłożu pionowym**

info@elektriko.pl

- 30 **źródło światła żarówka halogenowa JDR**
- 874 **moc 2x35W**
- Boîtier : alliage d’aluminium / verre : verre trempé

Le boîtier des luminaires est en alliage d’aluminium, tandis que le verre est en verre trempé. La surface lisse du boîtier empêche la poussière de se déposer. Nous proposons les nouveaux luminaires en version carrée (ZEW EL-235J-B et GR) et semi-circulaire (ZEW EL-235U-B et GR). La désignation « B » désigne un boîtier noir, tandis que « GR » désigne un boîtier gris.

Les luminaires ZEW peuvent utiliser des sources lumineuses halogènes JDR d’une puissance maximale de 2 x 35 W, mais nous recommandons fortement les sources lumineuses LED avec un culot GU10. Grâce à l'utilisation de sources lumineuses LED, le luminaire sera plus économe en énergie.

La classe d'étanchéité élevée IP44 signifie que les luminaires peuvent être montés dans des endroits directement exposés aux conditions météorologiques.

Les luminaires ZEW sont parfaits pour éclairer les façades de différents types de bâtiments et, grâce au faisceau lumineux dirigé vers le haut et vers le bas, ils dessinent de beaux accents lumineux décoratifs sur la façade.

Caractéristiques du produit :

- alimentation : 220-240 V~; 50/60 Hz
- puissance : 2 x max 35 W
- source lumineuse : non incluse
- douille : GU10
- boîtier : aluminium, verre : verre trempé
- destiné au montage mural
- indice de résistance à la poussière et à l'humidité IP 44
- première classe de protection contre les chocs électriques

info@elektriko.pl

info@elektriko.pl

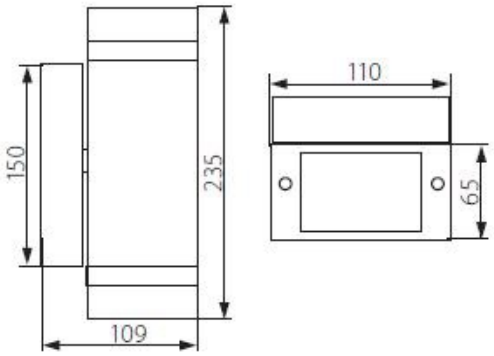

ZEW EL-235J

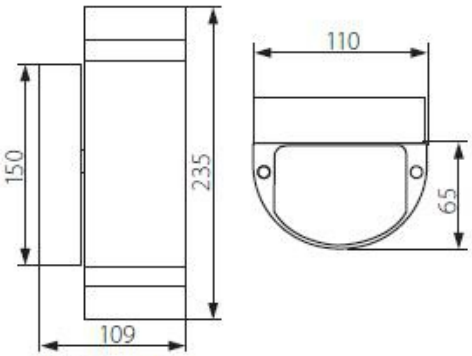

ZEW EL-235U

info@elektriko.pl