Luminaire de secours Orbit Road à 3c Led2

Kod Electriquo: 60264 Kod Hybryd: 6661

UWAGA: Zdjęcie poglądowe dla całej rodziny produktów.

Dane techniczne:

- Pouvoir **2W**
- Flux lumineux de la lampe [lm] **220lm**
- Autonomie de la batterie **3h**
- Mode de fonctionnement **awaryjny (ciemny)**
- Pouvoir **2W**
- Flux lumineux de la lampe [lm] **220lm**
- Autonomie de la batterie **3h**
- Mode de fonctionnement **awaryjny (ciemny)**
- Tension d'alimentation **230V 50Hz**
- Connecteur électrique **0,5 - 2,5mm2**
- Classe de protection **I**
- Température ambiante admissible **+10°C ÷ +40°C**
- Source de lumière **Moduł LED1**
- Classe de protection IP **IP54**
- Batterie **Ni-Cd HT 1,0Ah-2,5Ah 4,8V**

Le luminaire LED ORBIT est conçu pour éclairer les voies d'évacuation.
Avec des lentilles Road Plus, le luminaire suspendu à une hauteur de 3 m éclaire une voie d'évacuation de 11 m tout en maintenant l'intensité requise de 1 lx.
Montage possible : directement au plafond.
Installation et remplacement faciles des piles pour une utilisation universelle. Ce luminaire peut être utilisé dans les bâtiments publics, les installations commerciales et les lieux de travail.
Il est compatible avec les systèmes ST, AT et CB.

Matériau du boîtier : plastique
Couleur du boîtier : blanc
Autres couleurs sur commande spéciale

PARAMÈTRE	VALEUR

info@elektriko.pl

Tension d'alimentation	230 V 50-60 Hz
Consommation électrique	<1,5 VA
Classe de protection	I
Interférences radio	Niveau N
Classe de protection	IP54
Source lumineuse	Module LED1
Puissance de la source lumineuse	2 W
Flux lumineux ROAD	220 lm
Flux lumineux ROAD PLUS	220 lm
Flux lumineux LATÉRAL	220 lm
Flux lumineux SURFACE	190 lm
Durée de vie de la source lumineuse	>50 000 h
Autonomie de fonctionnement d'urgence	1 h; 2 h; 3 h
Type de batterie	Ni-Cd HT
Capacité de la batterie [Ah]	1,0 Ah-2,5 Ah
Tension de la batterie	4,8 V
Temps de charge de la batterie	24 h
Température	+10 °C - +40 °C
Section des câbles d'alimentation	0,5 - 2,5 mm2

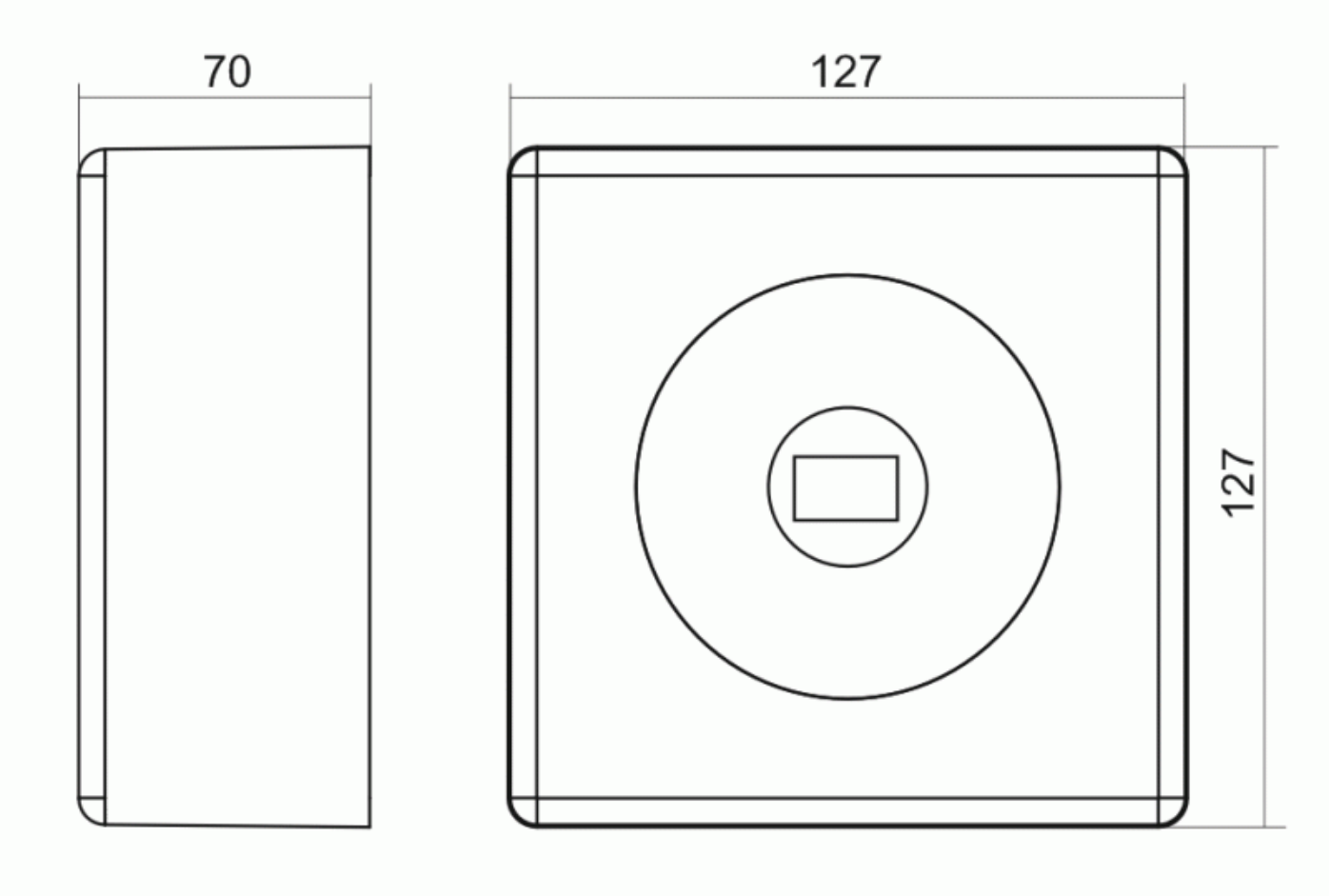

UWAGA: Zdjęcie poglądowe dla całej rodziny produktów.

info@elektriko.pl

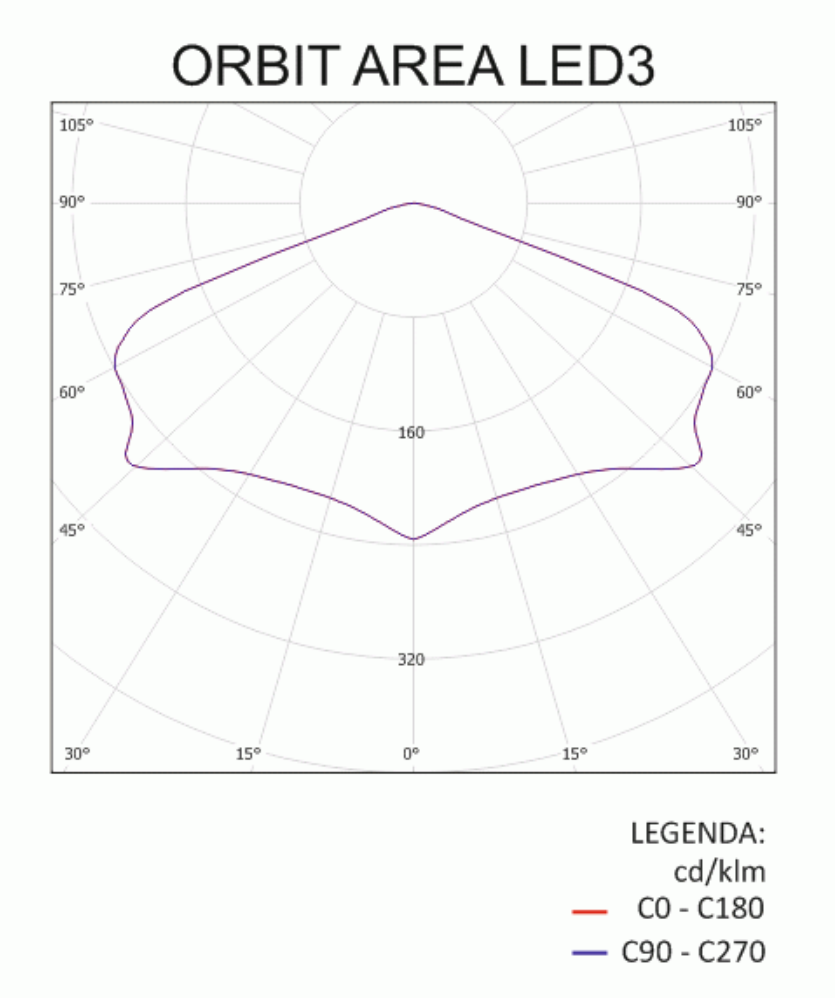

UWAGA: Zdjęcie poglądowe dla całej rodziny produktów.

info@elektriko.pl

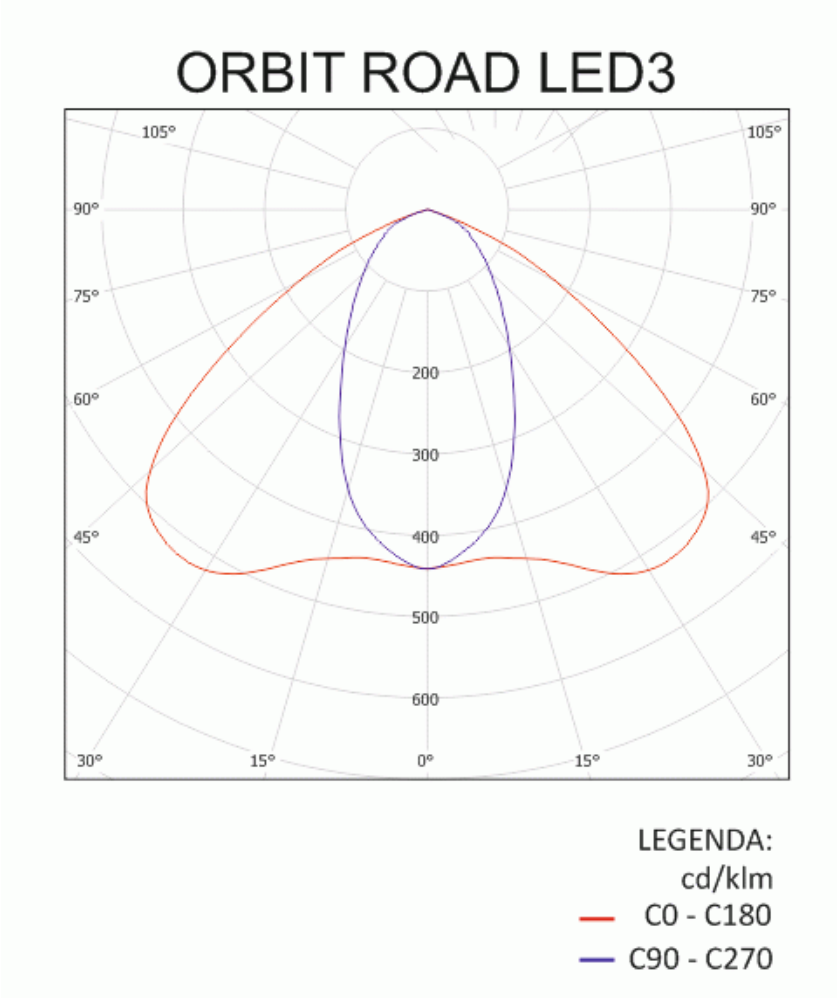

UWAGA: Zdjęcie poglądowe dla całej rodziny produktów.

info@elektriko.pl

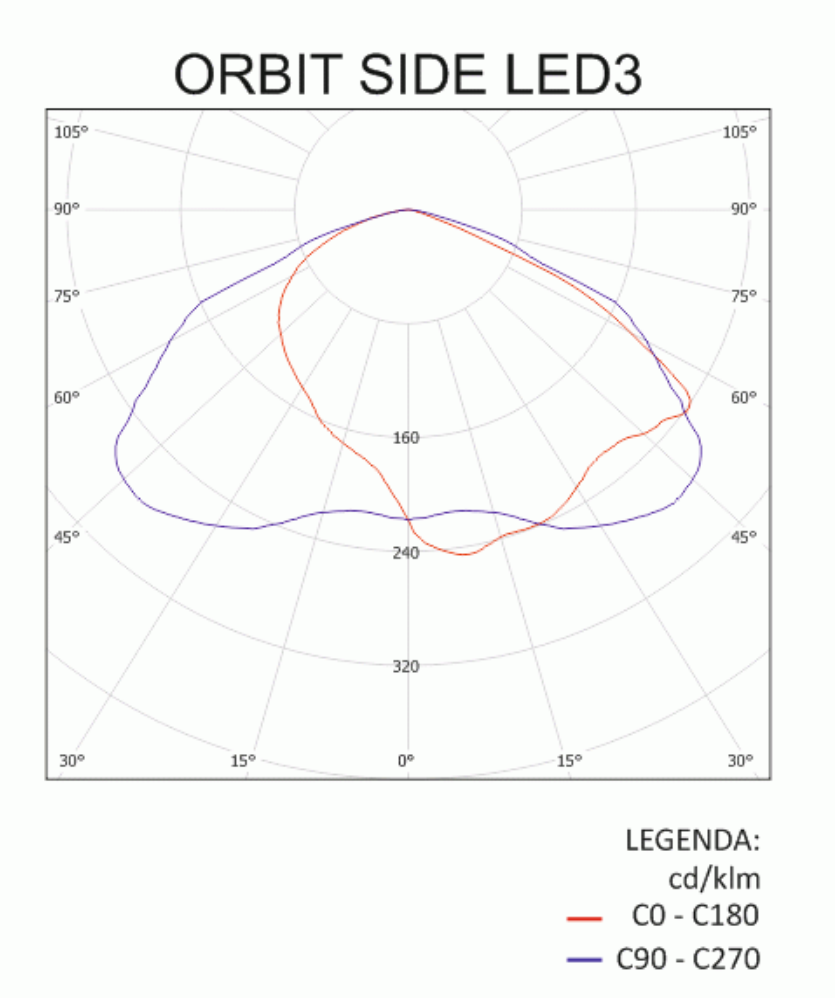

UWAGA: Zdjęcie poglądowe dla całej rodziny produktów.

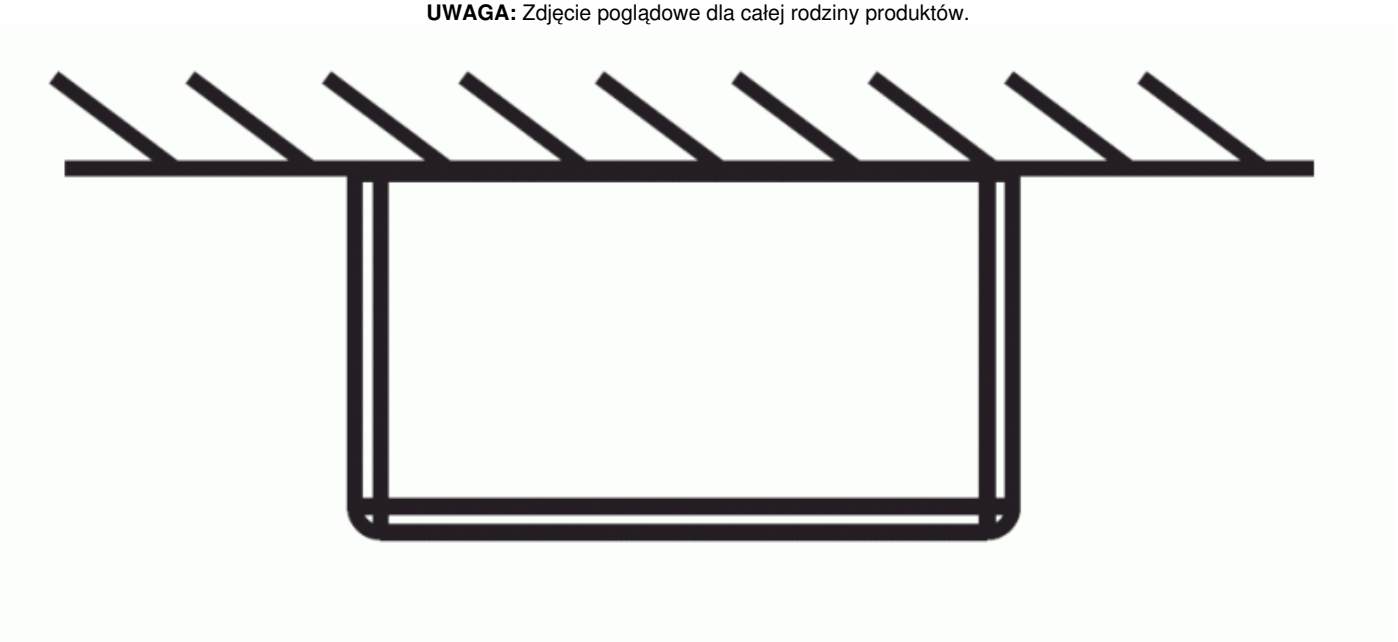

UWAGA: Zdjęcie poglądowe dla całej rodziny produktów.

info@elektriko.pl