Réflecteur Lampe Bima I, noire, GU10, max. 50 W, adaptateur triphasé inclus

Kod Electriquo: 61942 Kod SLV: 152240

Dane techniczne:

- Méthode d'installation **szynoprzewód 3 fazowy**
- Couleur **czarny**
- Méthode d'installation **szynoprzewód 3 fazowy**
- Couleur **czarny**
- Tension d'alimentation **230 V**
- Source de lumière **QPAR51**
- Source lumineuse incluse **nie**
- Puissance maximale de la source lumineuse **50 W**
- Douille d'ampoule **GU10**

Dimensions de la tête Ø/L : 6 / 8 cm

Peut être tourné à 350°

Plage d'inclinaison : 200°

Diamètre : 6,0 cm

Hauteur : 15,0 cm

Longueur : 8,0 cm

info@elektriko.pl

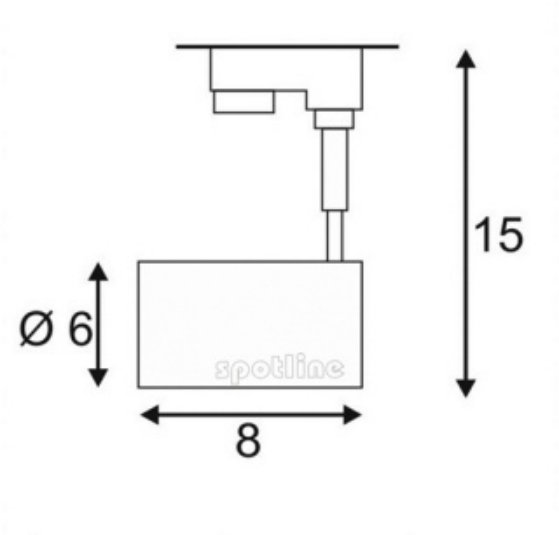

info@elektriko.pl